Дауletegarov K.

ISSN 2010-5460

MAKTAB VA HAYOT

ILMIY-METODIK JURNAL

4 / 2019

Ushbu sonda:

O'QUVCHILARDA TEXNIK KASHFIYOT VA IJODKORLIK QOBILIYATINI RIVOJLANTIRISHDA ZAMONAVIY PEDAGOGIK TEXNOLOGIYALARDAN FOYDALANISH 2 »

KAR VA ZAIF ESHITUVCHI BOLALAR MAKTABLARIDA KORREKSION MASHG'ULOTLARNI TASHKIL ETISHNING SAMARALI MEXANIZMI 7 »

CHIZMACHILIK FANIDAN O'QUVCHILAR YO'L QO'YADIGAN AYRIM TIPIK XATOLIKLARNI QULAY KO'RINISHDA QURISH 22 »

СОЦИАЛЬНО-ПСИХОЛОГИЧЕСКИЕ ОСОБЕННОСТИ ПРОФИЛАКТИКИ ДЕВИАНТНОГО ПОВЕДЕНИЯ ТРУДНЫХ ПОДРОСТКОВ 35 »

MAKTAB VA HAYOT

№ 4 (144) / 2019

Ilmiy-metodik jurnal

BOSH MUHARRIR

Liliya Gaynutdinova

TAHRIR HAY'ATI

Amanjol AYAPOV
Boris BLYAXER
Baxodir SOBIROV
Risboy JO'RAYEV
Sevara ZUPARXODJAYEVA
Ulug'bek INOYATOV
Lola MO'MINOVA
Vahobjon RAJAPOV
Nargiza RAXMONQULOVA
Sherzod SHERMATOV
Shavkat SHARIPOV

Mas'ul kotib
Sayyora Alimxodjaeva
Adabiy muharrir
Sayyora Alimxodjaeva
Kompyuterda terish va dizayn
Mirtohir Xoliqov

Muallifning fikri har doim ham tahririyat fikriga to'g'ri kelavermaydi. Tahririyat maqolalarning uslubiy xatolarini to'g'rilash va qisqartirish huquqini o'zida saqlab qoladi. Tahririyatga yuborilgan maqolalar egasiga qaytarilmaydi va taqriz qilinmaydi.

Mualliflarning familiyasi, ismi, sharifi ularning pasportlari ma'lumotlariga muvofiq holda yoziladi.

Мнение редакции не всегда совпадает с мнением автора. Редакция оставляет за собой право на стилистическую правку и сокращение статей. Присланные в редакцию рукописи не возвращаются и не рецензируются.

Фамилия и инициалы авторов пишутся согласно данным их паспорта.

Muassislar:
O'quvchilarni kasb-hunarga yo'naltirish va psixologik-pedagogik respublika tashxis markazi
«MAKTAB VA HAYOT» M.CH.J.

Jurnaldan ko'chirib bosilganda «MAKTAB VA HAYOT»dan olindi, deb ko'rsatilishi shart.

Jurnal 2001 yildan chiqa boshlagan.

MANZIL:
100095, Toshkent sh.,
Olmazor t., Ziyo ko'chasi, 6A uy.
Tel: (0371) 246-21-02
E-mail: maktabvahayot@sarkor.uz

OBUNA INDEKSI – 1019

MUNDARIJA

2 **D.SH.RAXIMOVA.** O'quvchilarda texnik kashfiyot va ijodkorlik qobiliyatini rivojlantirishda zamonaviy pedagogik texnologiyalardan foydalanish

4 **D.NURALIYEVA.** Oilada altruistik xulq-atvorni shakllantirish

5 **N.Z.ISMOILOVA.** O'spirinlik yoshidagi o'quvchilarni kasbga tayyorlashda treninglardan foydalanish

7 **F.U.QODIROVA.** Kar va zaif eshituvchi bolalar maktablarida korreksion mashg'ulotlarni tashkil etishning samarali mexanizmi

10 **L.SH.NURMUXAMEDOVA.** Imkoniyati cheklangan yoshlarni oilaviy hayotga tayyorlash-dolzarb masala sifatida

12 **SH.RAXIMOVA.** Ingliz tiliga o'qitish – ijtimoy o'zgarishlar indikatori sifatida

14 **G.YU.BAYKUNUSOVA, M.J.TURG'UNBOEVA.** O'zbek xalq o'yinlarining shaxs shakllanishidagi psixologik ahamiyati

15 **B.X.KARIMOVA.** Mehribonlik uylari tarbiyalanuvchilarida milliy g'ururni hadislardan foydalanib shakllantirish

17 **Z.T.SALIYEVA, R.A.RAFIQDJONOVA.** Vatanparvarlik tarbiyasi va o'quvchilarning ijtimoiy faol fuqarolik kompetensiyasi uyg'unligi

19 **I.T.AZIMOV, N.I.TOSHPO'LATOVA.** Zamonaviy maktab o'quvchisining sog'lom turmush tarzini shakllantirish – ta'lim-tarbiyaning asosiy omili sifatida

20 **D.B.NORQO'ZIYEV.** Shaxs shakllanishida hayotiy strategiyalarning o'rni

22 **E.A.NURMATOV.** Chizmachilik fanidan o'quvchilar yo'l qo'yadigan ayrim tipik xatoliklarni qulay ko'rinishda qurish

23 **G.ABILOVA.** Dars jarayonini tashkil etishda kompyuter texnologiyalarining o'rni va ahamiyati

24 **M.M.TILAVOVA.** "Texnologiya" fanidan multimediali elektron darslik yaratish metodikasi

26 **N.S.SHAYZAKOVA.** Maktabgacha katta yoshdagi bolalarda ijtimoiy-madaniy an'analar vositasida axloqiy-estetik sifatlarni shakllantirish

28 **K.SOBIROVA.** Maktabgacha katta yoshdagi bolalarda ijodiy o'yin faoliyatini shakllantirish

29 **H.S.YAKUBOVA, D.K.MUXAMEDJANOVA.** Umumiy o'rta ta'lim maktablarining texnologiya darslarida o'quvchilarni kasb-hunarga yo'naltirish

30 **C.R.AKRAMOVA.** Boshlang'ich sinf o'quvchilarini o'quv dialogi asosida shaxslararo munosabatga tayyorlash

32 **M.B.NOROVA, M.M.TILAVOVA.** Ingliz tili darslarida o'quvchilarning tinglab tushunish kompetensiyasini multimedia vositalari asosida rivojlantirish

34 **G.O.XUSANOVA.** O'quvchilarning o'qish ko'nikmalarini shakllantirishga ta'sir etuvchi omillar

35 **Ю.М.АСАДОВ.** Социально-психологические особенности профилактики девиантного поведения трудных подростков

39 **Г.Ш.ШИРБАЧЕЕВА.** Роль руководителя в управлении дошкольным образовательным учреждением

40 **Т.С.АЧИЛОВ, Ф.А.НУРМАТОВ, Т.У.ЗУФАРОВ.** Формирование технической подготовленности школьников как средство повышения эффективности процесса их физического воспитания

43 **М.Р.ЮСУПОВА.** Сущность и особенность детской ролевой игры в воспитании творческой личности в школе

Yuqorida keltirilgan chizish usullari orqali berilgan detalning proyeksiyalari to'gri joylashtirilgandan so'ng, uning kerakli qirqimlari bajariladi. Eskizni yakunlab, so'ngra uning ishchi chizmasi taxt holatga keltiriladi (5-rasm).

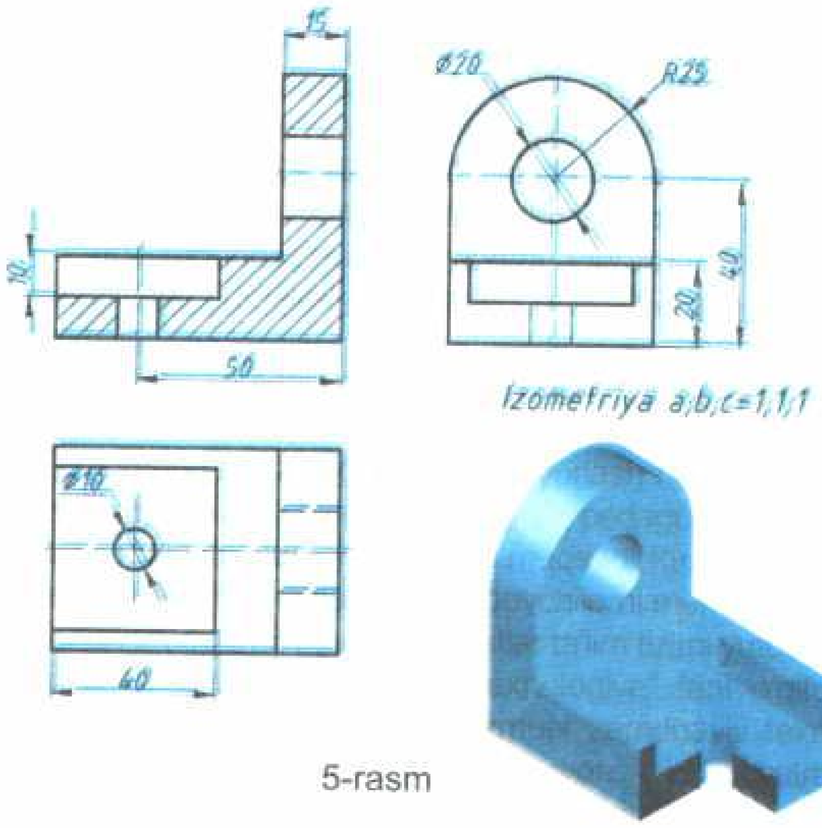

5-rasm

Bu jarayonda o'qituvchi o'quvchilarga mavzuni tushuntirishda yuqori natijaga erishishini taminlaydi va o'quvchilarning fazoviy tasavvurini kengayishida muhim o'rin tutadi.

Adabiyotlar

1. I.Raxmonov "Chizmachilik" 8,9 "O'qituvchi", – T.: 2010.
2. E.Ro'ziyev, A.Ashirboyev. "Muhandislik grafikasini o'qitish metodikasi" – T.: 2010.
3. E.G.Pare "Descriptive Geometry" Printed in the United States of America 1997.

DARS JARAYONINI TASHKIL ETISHDA KOMPYUTER TEXNOLOGIYALARINING O'RNI VA AHAMIYATI

G.Abilova,
Qoraqalpog'iston Respublikasi pedagog kadrlarni qayta tayorlash va ularning malakasini oshirish hududiy markazi "Aniq va tabiiy fanlar metodikasi" kafedrasi dotsenti, pedagogika fanlari bo'yicha falsafa doktori (Phd)

В данной статье предлагаются возможности применения новых информационных технологий в процессе обучения учащихся.

Ключевые слова и понятия: компьютер, обучение, цели обучения, педагогическая технология, компьютерная технология.

In this article opportunities of use of new information technologies in the course of training of pupils are offered.

Keywords and concepts: computer, training, training purposes, pedagogical technology, computer technology.

Dars jarayonini kompyuterlashtirish masalasini amaliy o'rganish orqali mashg'ulotlarda kompyuter texnikasini qo'llash va uning ta'lim mazmuni, shakl va metodlari bilan uyg'unlashtirilishning afzallik tomonlarini tadqiq etish bugungi pedagogikaning dolzarb ilmiy muammolaridan biri hisoblanadi. Shu nuqtai nazardan maktablarda kompyuter ta'limini tatbiq etishda quyidagi omillar alohida ajratib ko'rsatiladi:

1. O'quvchilarga individual yondashuvni tatbiq etish bo'yicha har biri kompyuter bilan o'z sur'ati va imkoniyatlarini hisobga olgan holda ishlash.

2. Pedagogik operatsiyalarni mexanizatsiyalash darajasi bo'yicha laboratoriya va amaliy ishlarni, kompyuterning trenajer, repetitor rejimida ishlashini, ma'ruza materiali tayyorlashda o'quvchilar faoliyatini intensifikatsiyalash.

3. O'quvchilarni o'quv jarayoniga qamrab olish darajasi bo'yicha tayanch bilimlar va harakat vositalarini faollashtirish bosqichida, reproduktiv ko'nikma va malakalarni qayta ishlash bosqichida ommaviy ta'lim imkoniyati.

4. Vaqt omili bo'yicha o'quvchilarni nazorat qilish va tashxislash, mustaqil va nazorat ishlarini taqdim etish va ko'paytirish bo'yicha erishilgan natijalarning ishlab chiqilishi va har bir o'quvchiga qadar operativ yetib borishi va h.k.

Taqdim etilgan maqsadlar ro'yxatidan ko'rinib turibdiki, kompyuter ta'limining faqat bir tomonidan, ya'ni ta'limni dasturlashtirishdan foydalaniladi. Dasturlashtirish tizimidan foydalanish amaliyoti amaliy bilim, ko'nikma va malakalarni shakllantirish masalasini hal qilishda maqsadlar majmuining haqqoniyligini ko'rsatadi. Ammo dasturlashtirilgan ta'lim texnologiyasi, mohiyatiga ko'ra, an'anaviy ta'lim metodlarini takrorlaydi: o'quvchilar faoliyatini boshqarishning operatsion va tartibga soluvchi komponentlarini optimallashtirib, uning boshqa komponentlarini (intellektual, motivatsion, emotsional) sezilarli ravishda birlashtiradi va hatto putur etkazadi. Shuning uchun dasturlashtirilgan ta'lim maqsadlaridan foydalanishning o'zi yetarli emas. U faqat malakalar shakllanishi bilan bog'liq, tor miqyosdagi pedagogik vaziyatlar uchun kifoya qiladi, xolos. Inson faoliyatining asosiy sohalari rivojlanishi vaziyatlarida undan kattaroq ma'lumotlarga ehtiyoj bo'ladi. Dasturlashtirilgan ta'lim pedagogik jarayonni tashkil etish shakli bo'lib, oldindan ishlab chiqilgan dastur asosidagi ta'limni nazarda tutadi. Unda ham o'quvchining ham o'qituvchining faoliyati belgilab qo'yiladi.

Biz yuqorida keltirilgan maqsadlar nomenklaturasini rad etmoqchi emasmiz, biroq uni jiddiy ravishda to'ldirish zarurligini qayd etamiz. Maqsadlar nomenklaturasining asosiy kamchiligi shundan iboratki, o'qituvchi mehnatini sezilarli ravishda yengillashtiradi, ammo o'quvchilarni faoliyat sub'ekti sifatida rivojlantirishga yo'naltirmaydi, yoki bunday holatda o'quv faoliyatini tashkil etish muammosi tahlil doirasidan tashqari qoladi. Kompyuter ta'limining psixologik-pedagogik ta'minotining asosiy strategik yo'nalishlarini

hisobga olib, o'quv jarayonida inson faoliyatining asosiy sohalarini shakllantirish va rivojlantirishda barcha imkoniyatlardan foydalanishning yaxlit tizimi shakllanadi. Boshqacha aytganda, shaxsga yo'naltirilgan ta'limning yangi pedagogik kontseptsiyalarini va individual-faoliyat yondashuvini hisobga oladigan maqsadlar nomenklaturasi zarur. Bundan kelib chiqadiki, yuqorida keltirilgan maqsadlar nomenklaturasini quyidagi tarzda to'ldirish lozim:

– Intellektual sohani rivojlantirish: tafakkurni (ilmiy, ijodiy), xotira, diqqat, aqliy sifatlarni (idrok, moslashuvchanlik, tejamkorlik, mustaqillik), fikrlash malakalarini (tasavvur qilish, solishtirish, tahlil qilish va h.k.), ilmiy malakalar (ziddiyatni, muammoni ko'ra bilish, savol qo'ya olish, gipotezalarni ilgari surish va h.k), o'qish malakasini rivojlantirish, predmet bilim, ko'nikma va malakalarini shakllantirish.

– Motivatsion sohani rivojlantirish: ehtiyojlarni shakllantirish (intellektual, bilimlarga, tabiat, jamiyat, insonni, tafakkur va bilimlar qonuniyatlarini anglash; anglash usullari va qayta tashkil etilgan faoliyatni egallash ehtiyojlari), ilm olish motivlari (ilmiy qiziqishlar, predmetni o'rganish mohiyati va boshq.) muvaffaqiyat motivlarini tarbiyalash.

– Emotsional sohani rivojlantirish: o'z his-tuyg'ulari va emotsional holatini boshqarish uchun zarur ko'nikmalarni shakllantirish, ortiqcha tashvishni bartaraf etish, adekvat o'z-o'zini baholashni tarbiyalash.

– Irodaviy sohani rivojlantirish: maqsadga intiluvchanlikni, mushaklar va asab zo'riqishini bartaraf etish ko'nikmasini shakllantirish, tashabbuskorlikni, o'z kuchiga ishonchini rivojlantirish, o'zini boshqara olish malakasini rivojlantirish, bilimlarni o'rganish (qanday harakat qilish, faoliyatni rejalashtirish, uni amalga oshirish va tashqi yordamsiz nazorat qila olish).

– O'quv faoliyatini butunlay va uning asosiy komponetlarini shakllantirish: o'quvchilarga oldinda turgan faoliyat mohiyatini tushuntirish, zarur ehtiyoj- motivatsion holatlarni faollashtirish, maqsad qo'yishni rag'batlantirish, o'quvchilarning ijro faoliyati tizimini muvaffaqiyatli bajarishi uchun sharoit yaratish, faoliyatga yordam berish va tuzatishlar kiritish, o'quvchilarning o'quv faoliyati jarayoni va natijalarini baholash.

Kompyuterni qo'llashda murakkab ta'lim shakllarini hisobga olish lozim. Zamonaviy ta'lim shakllari o'quv muassasasi turidan qat'iy nazar, bosqichlarning quyidagi tuzilishiga ega:

1. Tayanch bilimlar va faoliyat vositalarini faollashtirish.
2. Yangi tushunchalar va faoliyat vositalarini shakllantirish.
3. Bilimlarni qo'lash, malakalarni shakllantirish.

Kompyuterni ajratib ko'rsatilgan bosqichlar bilan uyg'unlashtirish ko'p jihatdan o'quv fanining o'ziga xos xususiyatiga bog'liq: gumanitar fanlar bo'yicha bilimlarni formallashtirish nihoyatda qiyin (garchi bular vaqtincha qiyinchiliklar bo'lsa ham), shuningdek, kompyuter yordamida ijodiy faoliyatni rivojlantirish ham qiyin. Shuning uchun mashg'ulotning ikkinchi bosqichi (yangi tushunchalar va faoliyat vositalarini shakllantirish) ko'pincha an'anaviy (verbal) metodlar bilan olib boriladi. O'quv jaranyonida kompyuterlarni qo'llash tajribasi va bizning taqiqotlarimiz natijalari ko'rsatishicha, birinchi va uchinchi bosqichlarni to'liq kompyuterlashtirish zarur.

Faollashtirish bosqichida kompyuter o'quvchilarda yetishmayotgan bilimlarni, qanday sabablarga ko'ra yetishmayotganligidan qat'iy nazar, to'ldirishi, ularning zarur tayanch bilimlar va faoliyat vositalarini yodga olishlariga ko'maklashishi mumkin. Bularning barchasi boshqa bosqichlarda o`qish muvaffaqiyatiga muayyan poydevor yaratadi. Komp`yuter ta`limini tatbiq etish bosqichida o'quvchilarni to'liq mustaqil faoliyatga jalb etish mumkin.

Yuqorida keltirilgan mashg'ulot tuzilishi didaktik ko'rinishga ega bo'ladi. Shu bilan birga, mashg'ulotning psixologik tuzilishi ham mavjud. Kompyuter ta'limi uchun quyidagi tuzilishni tatbiq etish maqsadga muvofiqdir:

– Mashg'ulotda o'quvchilar diqqatini boshqarish: ularni dars boshlanishidagi faoliyatga jalb etish, diqqatini tortish, zarur vaqt davomida ixtiyoriy va ixtiyorsiz diqqatni ushlab turish.

Oldinda turgan faoliyatning mohiyatini ochib berish: har bir o'quvchi uchun eng muhimi oldinda turgan faoliyat mohiyatini anglashdir. Shundagina unda nimadir qilish istagi paydo bo'ladi va u jarayonga faol kirishadi. Buning uchun o'quvchilar uning o'zlashtirishiga imkon beradigan ehtiyojlar predmeti, o'zlashtirish usullari, nimani qilish zarurligi va bu nima uchun zarurligi haqidagi ma'lumotlarga ega bo'lishlari lozim.

Motivatsion holatlarni faollashtirish: o'quvchilar pedagogik ta'sir ostida o'z qiziqish-mayllarini anglaydilar hamda ushbu holatda qo'zg'atuvchi ahamiyatga ega bo'lgan motiv bilan harakat qiladilar.

O'quvchilar bilan birgalikda maqsad qo'yish: muammolarni, oldindagi faoliyat maqsadlarini shakllantirish.

O'quv faoliyati tizimini shakllantirish (rejalashtiruvchi, faoliyatga mo'ljal olish, ijro faoliyati).

O'z xatti-harakatlarini nazorat qilish vositalarini shakllantirish.

O'zini-o'zi baholash, faoliyat jarayoniga va natijalariga munosabatni shakllantirish.

Kompyuter mashg'uloti modeli ko'p yoqlama yoki yarim funktsional bo'lishi nafaqat bilimlarni shakllantirish, balki o'quvchilarni rivojlantirish, ularni keng faoliyat sohasiga jalb etishga xizmat qilishi kerak.

Adabiyotlar

1. M.Aripov, B.Begalov va boshqalar. Axborot texnologiyalari. O'quv qo'llanma – T.: "Noshir", 2009.
2. S.S.G'ulomov va boshqalar. Axbotor tizimlari va texnologiyalari. Darslik. – T.:"Sharq", 2000.
3. M.T.Azimjanova, Muradova, M.Pazilova Informatika va axborot texnologiyalari O'quv qo'llanma. "O'zbekiston faylasuflari milliy jamiyati", – T.: 2013.

"TEXNOLOGIYA" FANIDAN MULTIMEDIALI ELEKTRON DARSLIK YARATISH METODIKASI

M.M.Tilavova,
Buxoro davlat universiteti "Maktabgacha va boshlang'ich ta'lim" fakulteti,
"Boshlang'ich ta'lim" kafedrasi dotsenti, pedagogika fanlari nomzodi

Электронные учебники начинают занимать все большее место в нашей жизни. В данной статье рассматривается процесс создания электронных учебников по курсу «Технология».

Ключевые слова и понятия: электронный учебник, учебный предмет «Технология», образование, информационные технологии, мультимедия.

Electronic textbooks begin to take the increasing place in our life. In this article process of creation of electronic textbooks at the rate «Technology» is considered

Keywords and concepts: electronic textbook, subject «Technology», education, information technologies, multimedia.