Ózbekstan Respublikası Joqarı hám orta arnawlı bilimlendiriw ministrligi
Ájiniyaz atindaǵı Nókis mámleketlik pedagogikalıq institutı

Mektepke shekemgi tálim kafedrası

Balalardı saxnalastırıw hám dóretiwshilik iskerlikke úyretiw páninen

Oqıw metodikalıq kompleks
1 kurs

Bilim tarawı: 100000-Gumanitar taraw

Tálim tarawı: 110000 – Pedagogika
Bakalavr baǵdarı: 60110200 – Mektepke shekemgi tálim

Nókis 2021

Dúziwshi:

G.Jumasheva	Ajiniyaz atındağı NMPI «Mektepke shekemgigi tálim» kafedarası baslığı, dotsent, p.f.d

Taqrizshiler

R.Nurjanova	Ajiniyaz atındağı NMPI, Mektepke shekemgigi tárbiya hám defektologiya kafedrası dotsenti
Aleuova R.	Ajiniyaz atındağı NMPI «Mektepke shekemgi tálim» kafedarası úlken oqıtıwshı, p. f. n.

Ájiniyaz atındağı NMPI nıń "Mektepke shekemgigi tálim" kafedrası baslığı: 2021 jıl "___" __________ Jumasheva.G.X
(qolı)

Pánniń isshi oqıw bağdarlaması Ájiniyaz atındağı Nókis Mámleketlik Pedagogika Institutı Keńesiniń 2021__ yil "___" _________________ dağı "___"-sanlı bayanlaması menen tastıyqlanǵan.

Ájiniyaz atindaǵı Nókis mámleketlik pedagogikalıq institutı
Mektepke shekemgi tálim kafedrası

Balalardı saxnalastırıw hám dóretiwshilik iskerlikke úyretiw
páninen

lekciya   tekstleri

1-курс

Nókis

1 Tema : Mektepke shekemgi tálim shólkeminde saxnalastırıw iskerligi.

joba

1. Mektepke shekemgi tálim shólkeminde saxnalastırıw iskerliginiń tiykarǵı maqseti.
2. Mektepke shekemgi tálim shólkeminde saxnalastırıw iskerliginiń wazıypaları.
3. Teatr - saxnalastırıw iskerliginiń formaları.
4. Teatr - saxnalastırıw iskerligi principlerı

Sahna oyını-óz-ózinen júzege keletuǵın dóretiwshilik iskerlik bolıp, onıń dawamında bala duńya haqqındaǵı hám ózi haqqındaǵı bilimlerin sınap kóredi hám keńeytiredi. Oyın oynap, balalar ózleri turmısta kórgen jerlerin hám sahnalardı qayta jaratadı, shańaraq aǵzalarınıń is-háreketlerine elikleydi, ushıratqan túrli insanlardıń rolin oynaydı. Olar ózlerine túsinikli bolǵan álemdi yaki olardıń sanasına qorqıwǵa salatuǵın duńyanı qayta jaratadı.

Balalar ózleri esitken seslerge hám kórgen is-háreketlerge elikleydi. «Jortaǵa» islengen háreketlerden zawıq alǵan jaǵdayda balalar óz háreketleri hám dawısları menen jańa jaǵdayǵa múnásiybet bildiredi-qısqa etip aytqanda, olar oynadı. Bul oyın eger ol qollap-quwatlansa, sahnalastırıwǵa – sańat formasına, iskerliktiń jámiyetlesiwshi túrine hám waqıyalıqtı ózlestiriw usılına shekem rawajlanıp baradı.

Dóretiwshilik sahnalastırıw hám oyın, ásirese kishkene balalar oyını basqalardan ajıratıp qoyılıwı yaki belgili orın hám waqıt penen sheklep qoyılıwı múmkin emes. Toparda, úyde hám jámáát orınlarındaǵı dóretiwshilik penen sahnalastırıw hám oyın balanıń ózinde juwapkershilik sezimin tárbiyalawda, jańa bilimlerdi sińdirip alıwǵa járdem beredi, bul jaǵday ásirese toparda anıq kózge taslanadı.

Sahnalastırıw- eń jeke, individual usıllardan biri. Biraq, dóretiwshilik sahnalastırıw teatr tamashası emes. Onda rollerdı yadlaytuǵın, tamashagóylerge tásir kórsetiw ushın aksessuarlardan hám kostyumlerden paydalanatuǵın atqarıwshılar joq. Dóretiwshilik sahnalastırıwda balalar ózleri ushın tanıs jaǵdaylar hám temalardı tosattan, óz-ózinen oylap tabadı, oynaydı hám túsindiredi. Máselen, mektepke shekemgi jastaǵı balalar kóbirek balaǵa qaraw, mashina aydaw, haywanat baǵına barıw sıyaqlı ózleri turmısta dus kelgen waqıyalar, menen baylanıslı real yaki sáwlelenetuǵın rollerge tyikarlanǵan jaǵdaylardı oynaydı. Sahna oyınında balalar óz duńyaların jaratadı hám real duńyanı bilip aladı. Bul qıyalındaǵı duńyada balalar real turmıslıq mashqalalardı sheshiwge urınadı. Olar óziniń keshirmelerin tákirarlaydı, qaty oynaydı hámjanlandıradı.

2. Sahnalastırıwdıń balalar rawajlanıwına tásiri

Sahna oynında balalar kóbinese kútilmegende óz juwapkershiligine basqa bir insannıń rolin oynawdı aladı, ob`ektlerden olardıń funktsiyaların almastırǵan jaǵdayda paydalanadı hám tanıs jaǵdaydı óz oyınlarında sáwlelendiredi. Mektepke shekemgi jastaǵı bala ushın bul-sezimlik bayıtılǵan hám qabıl etilgen tárizde úyreniw ushın ideal sahna bolıp tabıladı. Sahna oyını balanı hár tárepleme rawajlandıradı. Eger tárbiyashı balanıń iskerligin durıs shólkemlestirse, olar óziniń jeke qábiletlerine uqsas hár tárepleme tájiriybe arttıradı.

Dóretiwshilik sahnalastırıwda mektepke shekemgi jastaǵı bala sonday hárketlerdi ámelge asıradı, olar:

- bes sezimniń rawajlanıwına kómeklesedi;

-aktiv hám passiv sóylewdi rawajlandıradı, balalarǵa insanlardıń óz-ara

múnásiybetlerin túsiniwde hám minez-qulqın úlgilerin ózlestiriwge járdem beredi;

-túsiniklerdi bir-birine baylanıstıradı;

-dóretiwshilik pikirge hám mashqalalardı sheshiwge turtki beredi;

-sezimlerdi sáwlelendiriw usılların rawajlandıradı;

-ulıwma háreketsheńlikti rawajlandıradı.

Oyanda balalar óz dıqqat itibarın toplawdı úyrenedi, túsiniklerin shınıqtıradı, jańa ideyalardı sınap kóredi, úlkenlerdin minez-qulıq formaların tájiriybe etip kóredi hám ózlerin qorshap turǵan duńyaǵa tásir kórsetip atırǵanlıǵın sezedi. Bunnan tısqarı óz pikirleri, sezimleri haqkında basqalardı xabardar etiw usılların iyelep baslaǵannan keyin olarda gózzallıqtı, ritmdi hám dógerek ortalıqtaǵı toplanǵanlıǵın qabıl etip ósip baradı.

3. Sotsial rawajlanıw.

Syujetli-rolli oyın aytarlıqtay hámme waqıt bir neshe balalardıń qatnasıwında talap etedi hám usı sebepli ol bala sotsial rawajlanıwınıń zárur faktorı esaplanadı. Oyın kóp jaǵdaylarda birgelikte rejelestiriw hám jámáát elementlerine iye boladı: «Men anna bolaman, sen balam bolasan, boptıma?» yaki «Dukanlarǵa baramız, Bahadır ata bolıwı múmkin». Oyın qarama-qarsılıqlardı sheshiw ámeliyatın hám támiyinleydi: «Men pár qadalǵan shlyapanı alıwdı qáleymen. Sen oǵan tiyme». Balalar sáwbetlesiwleri, qapa bolıwları múmkin, biraq olar basqalardıń mápleri menen esaplasıwǵa kónligedi.

Ásirese olar tenlesleri menen shuǵıllanıw jaǵımlı hám qızıqlı ekenligin túsine baslaydı.

4. **Sezimlik rawajlanıw**.

Balalar oyında turmıs haqqında ózleri bilgen zatlardı: ózleriniń bilimleri hám qátelerin, tilekleri hám qorqıwları, geyde awırlı eske túsiriwlerdi alıp kiredi. Sóylew imkaniyatları sheklengen kishkeneler, kóp jaǵdayda, oyınnan óz duńyaların qabıl etiw quralı sıpatında paydalanadı.

Oyın balalardıń sotsial roller hám óz-ara múnásiybetler haqqındaǵı túsiniklerin sáwlelendiredi. Máselen, balalar shańaraqtıń qanday jasawı, kim awqat pisiriwi, Kim kir juwıwı, kim jumısqa barıwı, ata-analardıń qanday sóylewi-tınısh qarım-qatnasıqqa kirisiwi yaki jánjellesiwi, shańaraq aǵzalarınıń bir-birewi menen qarım-qatnasları olarǵa quwanıwı yamasa qapa bolıwı ózleriniń tájiriybelerinen biledi. Bunnan tısqarı balalar túrli kásiptegi insanlar, doktor yaki meditsina miyirbiykesi, satıwshı yaki oqıtıwshı hám basqalar haqqında hám birqansha bilimlerge iye boladı. Balalar bul rollerdi ózleri olardı qanday túsinse sonday oynaydı.

Balalar, sonday-aq, ózleri basınan keshirgen yaki esitken waqıyalardı hám oynawı múmkin. Olar ózlerin qorqıtıp jibergen bir waqıyanı, máselen, ózleri guwa bolǵan baxıtsız qublıstı oyınǵa kóshiriwleri hám usı arqalı awır ruhıy keshirmelerden qutılıwdı jeńillestiriwi múmkin. Olar, sonday-aq, jáne bir marte zawıq lázzet alıw maqsetinde kuwınıshlı, jaǵımlı bir waqıyanı hám oyın sıpatında tákirarlawları múmkin.

Rolli oyında balalar kiyimlerin almastıradı hám kim bolıwın qálese sol insannıń kelbetine kiriwi múmkin. Bala hámme nársege kúshi jetetuǵın ata yamasa qorqınıshlı sezimdi oyatatuǵın doktor hám bolıwı múmkin. Qorqaq bala kúshli hám batır bola aladı. Shańaraǵında úkesi tuwılǵan bala ózi bóbek bolıp oynıwı múmikn. Balalar adamlar hám waqıyalardı tek ǵana olar tiykarınan qanday bolsa yamasa qanday bolıp kórinse sonday suwretlemeydi, al geyde ózleri olardı qandıy bolıwın qalese sonday suwretleydi. Bul menen ózleriniń tileklerin sáwlelendiredi. Oyın balaǵa ol ele sóz benen suwretlep bere almaytuǵın unamsız sezimlerdi sáwlelendiriw imkaniyatın beredi. Oyında balalar turmıslıq tájiriybeni oynaydı, bunda olar roller hám waqıyalardı ózleriniń baxtlı

emotsional jaǵdayların saqlawǵa bolǵan umtılıwlarına muwapıq ráwishte tańlaydı hám shólkemlestiredi. Oyın sebepli balalarda ózleriniń kúshli hám ázzi tárepleriń, isendiriw yamasa boysındırıw qábiletlerin túsiniw dárejesi artadı. Bulardıń hámmesi óz-ózin ańlawdıń rawajlanıwına xızmet etedi.

5. **İntellektual rawajlanıw**

Sahna oyını protsessinde balalar bir qublıstı basqası menen baylanıstırıwdı, minezqulıq úlgileriniń negizine kirip barıw hám xabardı shólkemlestiriwdi úyrengen jaǵdayda ózleriniń kognitiv kónlikpelerin rawajlandıradı. Olar ideyalardı sınap kóredi, sınap qóriw, qátelerge jol qoyıw arqalı úyrenedi. Olar rejeler dúzedi hámelge asıradı, ótmish, házirgi zaman hám keleshek haqqındaǵı túsiniklerin qáliplestiredi. Balalar adamlar hám waqıyalardı óz qıyalında tiklew ushın este saqlawdan paydalanadı. Oyında balalar materiallar hám oyınshıqlardan jańa usıllarda paydalangan jaǵdayda dóretiwshilik qublıslardıń payda bolıwın qollap-quwatlaw arqalı emes, al oylaw hám qarım-qatnasta tiykarǵı rol` oynawshı sóylew kónlikpelerin tartılıwı sebepli hám xoshametleydi.

2 Tema: Mektepke shekemgi bilimlendiriw shólkeminde túrli jas toparlarında sahnalastırıw iskerliginiń tiykarǵı wazıypaları

Reje:

1. Mektepke shekemgi jastaǵı balalardı tárbiyalawda teatr tamashalarınıń áhmiyeti

2. Túrli jas toparlarda sahnalastırıw iskerliginiń wazıypaları

3. Túrli jas toparlarda erteklerdi tańlaw

"Erte hám mektepke shekemgi jastaǵı balalar rawajlanıwına qoyılatuǵın mámleket talapları"nda balalardı joqarı "ruwhıy", "adep-ikramlı", "mádeniy", "estetikalıq" túsinikleriniń mazmunın olardıń qálbine, sanasına sińdiriw mámleket siyasatındaǵı zárur aktual mashqalalardan biri. Usı tárepten alıp qaraǵanda Ózbekstan Respublikasında júz berip atırǵan keń kólemli jámiyetlik- ruwhıy reformalar, pántexnika hám islep shıǵarıw tez pát penen rawajlanıp baratırǵanlıǵı – jámiyet talaplarına juwap bere alıwshı shaxstı tárbiyalaw máselesin kún tártibine qoymaqta.

Bugin keleshektiń negizi bolǵan, hár tárepleme juwapkershilikli, jámiyet rawajlanıwı ushın jeke ózi initsiativa kórsete alatuǵın jaslardı maqsetke tuwrı baǵdarlaw zárur áhmiyetke iye. Bul boyınsha mektepke shekemgi tálim mákemesi tárbiyalanıwshılarınıń jası hám ózine say psixologiyalıq, fiziologiyalıq hámde fizikalıq imkaniyatları, qızıǵıwshılıqları, talantı hámde mútájlikleri esapqa alınadı.

Mektepke shekemgi jastaǵı balalardı teatr tamashalarına qızıqtırıw, olardıń quwırshaq oyınların shólkemlestiriwden maqset:

- balalar ushın dóretiwshilik, aktivlikti támiyinlewshi sharayatlar jaratıw;
- teatr kóriw ádebine úyretiw;
- teatr tamashaları protsessinde balalardıń sózi hám fizikalıq rawajlanıwındaǵı baylanıstı támiyinlew;
- xalıq jaratqan bay miyrasımızǵa bolǵan muhabbat sezimin oyatıw;

− quwırshaq teatrın ata-analar menen birgelikte shólkemlestiriw imkaniyatın jaratıwdan ibarat.

Hár bir quwırshaq teatrı balanıń **ruwhiyatın**a tómendegishe tásir kórsetedi:

− quwırshaq teatrı ushın tańlanǵan ertek balanıń jası hám bilim dárejesine say bolsa balada onı kóriw hám oǵan qızıǵıwshılıq payda boladı;

− baqlawlarımızdan belgili, ayrım balalarda ertek qahramanına qaraǵanda ruhı tetik yaki qorqıw, kózine jas alıw yaki kulip jiberiw sıyaqlı emotsional jaǵdaylar payda boladı;

− quwırshaq teatrı juwmaǵında ótkazilgen sáwbette balalar quwırshaq teatrında kórgenleri haqqında qızıǵıwshılıq hám quwanısh penen quwırshaq teatrın hár dayım kóriwge tilegin bildiredi.

Mektepke shekemgi bilimlendiriw mákemelerinde quwırshaq teatrların tayarlaw hám tamashalar kórsetiw mazmunın basqıshpa-basqısh ámelge asırıw unamlı imkaniyat beredi:

Birinshi basqısh.

Mektepke shekemgi bilmilendiriw shólkeminde quwırshaq teatrın tayarlawda úskeneler yaǵnıy materiallıq támiyinlewdi ámelge asırıwda:

− derek tańlaw (ertek tańlaw). Tańlanǵan ertek balanıń jasına saykes keliwi;
− muzıka tańlaw;
− quwırshaq teatrın qórsetiw rejesin dúziw.

Ekinshi basqısh:

− kózlengen maqsetke erisiwde ertek mazmunına kóre qahramanlardı tańlaw hám sózlerin yad alıw;
− quwırshaqlardı jasaw hám kiyindiriw;
− tárbiyashı menen birgelikte taqmaqlardı yadlaw.

Úshinshi basqısh:

− tárbiyashı hám balalar menen birgelikte teatr túrine kóre ertekti sahnalastırıw;
− quwırshaq teatrın kórsetiw, balalardıń qızıǵıwshılıqları hám olarǵa unaǵan qahramanlar haqqındaǵı pikirlerin anıqlaw.

Mektepke shekemgi bilmilendiriw mákemelerinde quwırshaq teatrınan nátiyjeli paydalanıw balalarda úlken zawıq baǵıshlaydı hámde olardıń turmısın jánede quwanıshlı bolıwın támiyinleydi.

Kishi jastaǵı balalar toparında:

✓ teatr haqqındaǵı dáslepke túsiniklerin rawajlandırıw;
✓ ertek qahramanlarınıń atların biliw;
✓ teatr kóriw ádebi, tártip-qaǵıydaları haqqında maǵlıwmatqa iye bolıw;
✓ teatr qahramanlarınıń sózlerin tárbiyashı menen birgelikte yadlaw;
✓ saya teatrlarına tayarlanǵan úlgilerdi boyaw, tártipli ráwishte jaylastırıw.

Orta jastaǵı balalar toparında:

✓ balalardıń quwırshaq teatrı haqqındaǵı túsiniklerin qáliplestiriw;
✓ sahnada haywanlar hám ertek qahramanların kórsetip, olardı háreketke keltiriw;
✓ aktyor sıpatında ózlerin erkin tutıwlarına imkaniyat jaratıw;
✓ teatr kóriw ádebine úyretiw;
✓ tárbiyashı járdeminde dekoratsiyalar tayarlawda erkinlik sıyaqlı sıpatlarǵa iye bolıw.

Úlken jastǵı balalar toparında:

- ✓ teatrda aktyorlardıń sóylewi, qosıqlar aytıwı haqqında túsinik payda etiw;
- ✓ ertekten qálegen rol tańlaw;
- ✓ tamashaga tańlanǵan erteklerdiń mazmunı keńligi hámde rollerdi atqarıwda birge oynaytuǵın balalardı tańlawdıń ıqtıyarlıǵına itibar qaratıw;
- ✓ balalarga quwırshaqlardı erkin jasawı, kiyim tańlawına imkaniyat beriw.

Mektepke tayarlaw balalar toparında:

- ✓ balalardıń teatr haqqındaǵı dáslepki bilimlerin bekkemlew;
- ✓ quwırshaq teatrı-sańat túrlerinen biri ekenligin balalarǵa túsindiriw;
- ✓ teatr sańatine qızıǵıwshılıq oyatıw.

Bul dáwirde balalarda quwırshaq teatrı quralında materiallıq hám ruwhıy turmıs haqqında tomendegi túsiniklerdi qáliplestiriw zárur:

- ✓ teatrda gózzal tábiyattıń sáwleleniwi hám onnan zawıqlanıw;
- ✓ áyyemgi zamanlardaǵı waqıya hám qublıslardıń mángilik suwretleniwine múnásiybet bildiriw;
- ✓ qahramanlardıń is-háreketlerine kóre "jaqsı" hám "jaman" pazıyletlerin kóre biliw.

Quwırshaq teatrların sahnalastırıwda tárbiyashı dáslep hár bir topar balalarınıń jası, qızıǵıwshılıǵına ayrıqsha itibar bergen jaǵdayda ertek tańlawı zárur áhmiyetke iye.

Mektepke shekemgi bilimlendiriw shólkemindegi toparlarda ertekler tańlaw tómendegishe:

1. Kishi topar (3-4) balalar ushın:

- "Pil menen qoraz" (xalıq ertegi).
- "Qasqır menen eshki" (xalıq ertegi).
- "Nasibanıń alması" (Sh.Sádulla).

2. Orta topar (4-5) balalar ushın:

- **"**Qoyanjan hám laylek" (xalıq ertagi).
- "Aqıllı ǵarǵa" (xalıq ertagi).

3. Úlken topar (5-6) balalar ushın:

- "Garǵabay" (xalıq ertagi).
- "Ur twqmoq" (xalıq ertagi)

4. Mektepke tayarlaw toparı (6-7) jastaǵı balalar ushın:

- **"**Egri hám Twǵri" (xalıq ertegi).
- "Jalǵan dos" (A.Avloniy).

Belgili, mektepke shekemgi úlken jastaǵı balalarda quwırshaq teatrı quralında ádep-ikramlılıq sıpatlardı qáliplestriwde birge islesiw baylanısları zárur rol` tutadı. Máselen, mámleket quwırshaq teatrlarına barıw arqalı balada quwırshaq hám onıń is-háreketleri, quwırshaq teatrın shólkemlestiriw protsessi haqkında anıq túsinikler payda bolsa, shańaraqlar menen birge islesiw nátiyjesinde balanıń ishki keshirmeleri, arzı-tilekleri, qızıǵıwshılıqları haqqında bir qatar maǵlıwmatlarǵa iye bolıw múmkin.

3.Tema: Saxnalastırıw iskerligi jardeminde balalarda dóretiwshilik qábiletlerdi rawajlandırıw

joba:

1. Saxnalastırıw iskerligi rawajlandırıw quralı retinde.
2. Saxnalastırıw iskerliginde balalarda aktyorlıq qábiletin rawajlandırıw..

3. Saxnalastırıw iskerligi jardeminde balalarda dóretiwshilik qábiletlerdi rawajlandırıw usılları.

1. Dóretiwshilik degenimiz ne

Dóretiwshilik qábileti qalay payda boladı? Bul sorawlar kópshiliktiń, sonıń ishinde, ásirese pedagoglardı júdá qızıqtıradı. Olar tárbiya barısında balalarǵa dóretiwshilik sharayatın jaratıwdı óz aldılarına maqset etip qoyadı.

Mektepte shekemgi tálim balanı hár táreleme mektepke tayarlaw ushın oǵada zárúr. Mektepke shekemgi balalardıń tabısları haqqında pikirler olardıń usı waqıttaǵı jetiskenlikleri menen aldıńǵı nátiyjeleri arasındaǵı salıstırıwlar tiykarında kelip shıǵadı. Geypara pedagoglar dóretiwshilik uqıplılıqtı balanıń tuwma qásiyeti, ol tábiyattan hámme balaǵa berile bermeydi dep esaplaydı. Biraq bul pikir natuwrı.

İlimpazlardıń izertlewinshe kreaktivliktiń júzege keliwi sırtqı sharayatlardıń tásiri astında boladı. Mısal ushın kritika, bahalaw hám stress bolmaǵan sharayatlarda balalardıń dóretiwshilik hám intellektual máselelerdi sheshiwshi anaǵurlım jeńil keledi.

Kreaktivlik tárbiya degende biz nátiyjesinde dóretiwshilik ónim alatuǵın sabaqlarǵa tayarlıq hám dóretiwshilik qábiletin rawajlandırıwdı túsinemiz. Bunnan kelip shıǵıp tárbiyashı balaǵa qanday iskerlik formaların sindiriwi kerekW «Dóretiwshilik» dep atalǵan ónimdi alıw ushın iskerliktiń qanday túrleri hám formaları anıqlanǵan? degen sorawlar qoyıladı.

2. Oyın hám dóretiwshilik arasındaǵı baylanıstıń bala tárbiyasındaǵı áhmiyeti.

Mektepke shekemgi bilimlendiriw mekemesinde balalardı oqıtıw protsessi oyın sabaqlarında ótedi. Oyın balalar dóretiwshiligi menen tıǵız baylanısta bolǵanlıǵı sebepli kóplegen ilimiy izertlewlerdiń tiykarı boladı. Oyında bala ózin erkin tutatuǵınlıǵı sebepli ózin qorshaǵan ortalıqtı óz qálewinshe qabıl etedi. Bul bolsa jańa dástúriy emes nátiyjelerge alıp keledi. Balanıń aktiv oyın iskerligi doretiushilik mumkinshilikler rawajlandıradı.

Psixologlardıń pikirlewinshe oyın iskerliktin protsessual túrine kiredi. Oyın barısında bala óz qıyalı boyınsha jaǵday jaratadı.

Eksperiment maqsetinde Korrin Xatt bir balalar baqshasında rıchagka basıw arqalı ses shıǵaratugın apparat ornattı. Balalarǵa bolsa ya tanıs oyınshıqtı yamasa usı apparatı tańlawdı másláhat beredi. Balalar apparattı qáledi. Al`ternativ tańlaw jaǵdayındaǵı balalardıń is háreketin analizley otırıp, Xatt balalardıń izertlewshilik háreketi menen olardıń oyını arasındaǵı ádewir parıq bar ekenligi anıqlandı.

Tanıs emes nárseni tekseriwdi tamamlap balalar jańa háreketlerge kiristi

1) qaytalanıwshı háreketler (apparattıń rıchagın shapatlaw).

2) dawam etiwshi manipulyatsiyalar (putkil denesi menen rıchagǵa salmaq túsirip úzliksiz signal shıǵarıw)

3) izbe-iz háreketler (birese apparatı birese oyınshıqlardı iyelew). Basqasha aytqanda olardıń izertlewiniń nátiyjesi oyınǵa aylanıp ketti. Geypara balalarda basqasha kóz qaraslar baqlanadı, bul «funktsyanıń ózgeriwi» dep ataladı. Mısalı apparat olar ushın jeńip ótiw kerek bolǵan tosqınlıq, bazı birewlerge bolsa ornatıw ushın orın hám t.b.

Óz baqlawlarınan juwmaq shıǵara otırıp Xatt «oyın» menen «izertlewshilik» arasındaǵı ayırmashliqtı tómendegishe anıqlaydı:

İzertlew barasında balalar «Mına nárse nege xızmet qıpadı?» degen sorawǵa juwap izertleytuǵın bolsa, oyın dawamında putkilley basqa soraw tuwıladı: «Bul nárse menen anıqlansa, oyın rektsiyalar shınjırı menen anıqlanadı.

Balanıń dıqqatı tanıs emes predmetti ya ózin qorshaǵan ortalıqtaǵı basqa bir nársede toqtaǵanda ǵana bala izertlewdi baslaydı. Ol usı predmetı uyrenip shıǵıwdı juwmaqlaǵan waqıtta onıń izertlewshilik iskerligi áste páseyip hár qıylı qaytalanıwshı háreketler menen almasadı. Bul háreketler «oyın» dep ataladı. Oyın balanıń rektsiyalarınıń ózgeriwsheńligi hám is háreketlenedi. Bala ózine berilgen predmetler menen qálegenshe háreket etiwi múmkin. Biziń kórip ótken mısalımızda ses shıǵarıw ushın rıchagtı basadı, yamasa apparat ustine otırǵan esabında shıǵıp aladı. Bunday eken oyın háreketleri balaǵa ulken quwanısh hám qanaatlanıwshılıq sezimlerin keltiredi.

Balanıń dóretiwshiligin rawajlandırıwda oqıtıw metodikasınıń áhmiyeti ullı. Uqıplılıqtı rawajlandırıwdıń shártleriniń biri bul balalarǵa jańa oy pikirler payda etiwshi atmosfera jaratıp beriw. Bul atmosferanıń dáslepki tekshesi balalarda psixologiyalıq erkinlik sezimin rawajlandırıw, balalardıń is háreketine sın kóz qaras penen baha beriw, olarda óz usınıslarınıń qabıl etiliwi haqqında sezim payda etiwden ibarat. Tárbiyashı balalardın qıyın máseleni sheshiwge umtılıwların qollap quwatlawı arqalı olarda turaqlılıqtı, dóretiwshilik uqıplılıǵın rawajlandıradı. Mektepke shekemgi jastaǵı balalardıń shınıǵıw bólmesi sonday qolaylıqqa iye bolıwı kerek, bunda bala tárbiyashınıń ruxsatsız-aq erkin háreket ete alıwı. Bólme ishi hár qıylı material hám úskeneler menen úskenelengen hám bunıń barlıǵı balalardıń ıxtıyarında turıw kerek. Tárbiyashı tek ǵana konsul`tant hám járdemshi bola aladı. Ol topar ishinde ulıwma qadaǵalawshı bola turıp, balalarǵa dóretiwshilik protsessii erkin óz betinshe dúziwge múmkinshilik beredi.

Dóretiwshilik protsessi úsh bir-birewi menen baylanısqan etaplardan turadı:

1. Bala máseleni dúzip, soǵan kerek informatsiya jıynaydı.
2. Máseleni hár tárepleme qarap shıǵadı.
3. Bala baslaǵan isin aqırına jetkeredi.

Bul etaplardıń hár biri belgili waqıttı talap etedi, sol ushın tárbiyashı balanı asıqtırıwına bolmaydı. Al bala sheshim tappay qıynalsa oǵan járdem kórsetiwge tayar turıwı kerek. Balalardıń dóretiwshiligin rawajlandırıwdı óz aldına maqset etip qoyǵan hár bir pedagog divergent oylawǵa ayrıqsha kewil bóliwi kerek.

Divergent oylawdıń tiykarǵı sıpat belgilep beredi: tezlik, maysqaqlıq, originallıq anıqlıq. Tezlik – degende maksimal dárejede kóp pikir ayta alıw túsiniledi. Bul jerde bul pikirdiń sapası emes, al sanı ámiyetli.

«Qáne kóreyikshi sen qansha juwap usına aladı ekensen?» yamasa, «Sen jáne ne ayta alasań?» degen sorawlar menen pedagog balanıń oyınıń ushqırlıǵına pát endire aladı.

Mayısqaqlıq-bul hár qıylı pikirlerdi keń kólemde ayta alıw uqıplılıǵı. Jańa mólshersiz pikirler tuwdıra alıw uqıplılıǵı originallıq. Anıqlıq bul óz ónimin tolıq juwmaqlaǵan halǵa keltiriw. Eger tárbiyashı ballada usı sıpattı kórgisi kelse, mısal ushın súwret sabaǵında baladan «Sen qalay oylaysań, seniń súwretńe qarap ne jetispey tur, múmkin bir nárse qosıp qoyıw kerek shıǵar» dep soraw berse boladı.

Dóretiwshilik uqıplılıqtı jetilistiriwdiń ulıwma usılların keltirip ótiwge boladı.

1. Qolaylı sharayat jaratıw. Tárbiyashı tárepinen balanıń iskerligine sın kóz karas, kritikanıń bolmawı, balanıń divergent oylawınıń erkin juzege shıǵıwın qáliplestiredi.

2. Balanı qorshaǵan ortalıqtı hár qıylı jańa predmetler menen bayıtıw onıń qızıǵıwshaqlıǵın rawajlandıradı.

3. Balalar tárepinen pikirler bildiriwin marapatlaw.

4. Shınıǵıwlar hám ámeliy iskerlik ushın múmkinshilikler jaratıw. Hár qıylı tarahda divergent túrdegi sorawlardı keńnen paydalanıw.

5. Mashqalalardı sheshiwge dóretiwshilik penen jandasıwdı óz jeke ulgisinde kórsetiw.

6. Balalarǵa belsene sorawlar beriwine múmkinshilikler tuwdırıw.

Dóretiwshilik qábiletlerdi rawajlandırıw ushın qolaylı ortalıqtı jaratıw, arnawlı metodikalardı qollanıwlar dóretiwshilikti rawajlandırıwdıń áhmiyetli shar sharayatları. Solayda bolsa kundelikli ápiwayı azanǵı yamasa tuski awqattan balanıń divergent oylawın rawajlandırıw ushın paydalanıwǵa boladı. Bul ushın hámme mazalı awqatlıq zatlardı atap ótiwdi soraymız, yamasa esik artındaǵı shawqımǵa balalardıń dıqqatın awdarıp, bul shawqımnıń tiykarı ne bolıwı múmkin ekenligin soraw, bunday qolaylı jaǵdaylar júda jiyi ushırasıwı múmkin, tek olardı bos jibermew kerek.

Mısalı dene tárbiyası ushın sheshiniw bólmesinde olarǵa bas kiyimlerdi atap ótiwdi usınıs etemiz, keyin bolsa nelerdi basqa kiyiwge bolmaydı dep soraymız. Baǵdarlamada shınıǵıwdan tıs shınıǵıwlarǵa belgili waqıt ajıratıladı. Olarda balalar hár waqıyalardı aytsa boladı, sáwbetlesiwler ótkerilse boladı. Bul shınıǵıwlarda fantaziyaǵa keń orın beriledi hám divergent oylawdıń rawajlanıwına úlken múmkinshilikler beriledi. Balalar fantazyasın oyatıw maqsetinde tárbiyashı olarǵa basqa planetaǵa sayaxatqa shıqsa ne zatlardı alıp ketetuǵınlıǵın atap ótiwdi yamasa dúńyanı qumırsqanıń kózi menen kóriwdi usınıs etedi. Mektepke shekemgi bilmilendiriw mákemesiniń tárbiyashıları balalardıń dóretiwshiligin rawajlandırıwdıń túrlerin tańlawǵa úlken dıqqat bóliwleri kerek.

Balalarda dóretiwshilik qıyalınıń rawajlanıwı.

Dóretiwshilik – psixikalıq belsendiliktiń óz betinsheliktiń jańasha nárseni qáliplestiriw uqıplılıǵın joqarı forması bolıp tabıladı. Dóretiwshilikke bolǵan iykemlesiw adamzat ikerliginiń hár qanday tarawlarında bolıwı múkin. İlimiy kórkem, óndiris – texnikalıq, xojalıq hám t.b..

Dóretiwshiliktiń kólemi hár turli bolıp, barlıq jaǵdayda kelip shıǵıwǵa, jańa nárseniń ashılıwı bolıp tabıladı. Dóretiwshilik arqalı ilim hám kórkem óner, barlıq adamzat tsivilizatsiyasınıń ashılıwları, adamlardıń turmıs formaları qáliplesken. Miynettegi dóretiwshilik táqbiyiy adamzat múmkinshiliginiń tolıq sawleleniwi bolıp tabıladı.

Dóretiwshilik protsessinde iskerliktiń hár qanday tarawında qıyal áhmiyetke iye. Yaǵnıy, obrazlardı oy boyınsha kóz aldına keltiriw, dóretiwshi múmkinshilikler tek ǵana uqıplılıq aqılǵa ǵárezli bolıp qoymastan, minez-qulıqqa da baylanıslı bolıp keledi. Adamnıń dóretiwshi kúshiniń tiykarı mektep jasına shekemgi etaptan baslanadı. Bunda dóretiwshilik kóbinese eriksiz bolıwı menen sıpatlanadı. Qıyal protsessi hám onıń júzege keliwi bir qansha jaǵdaylarǵa baylanıslı. Qıyal barqulla belgili bir baǵdarǵa iye boladı. Ádette júzege kelgen qıyal adamnıń óz iskerligi dawamında nege umtılıp atırǵanlıǵı neni qáleytuǵınlıǵı menen baylanıslı boladı. Qıyal protsessi ózgesheliksleriniń

biri sonnan ibarat qıyal adamnıń talapları, qızığıwshılıqları hám óz aldına qoyǵan wazıypaları menen baylanıslı bolǵan xalda júzege keledi.

Qıyal protsessiniń ózine tán ózgesheliktleriniń jáne biri onıń bay tájriybe hám bilimlerge tiykarlanǵanlıǵında bolıp tabıladı. Eger bilim jeterli dárejede bolmasa, qıyalıy kóz aldına keltiriwleri payda bolmaydı. Qıyal protsessiniń ózine tán ózgesheliklerininń jáne biri yadtan kóz aldına keltiriwlerin analiz hám sintez etiw. Qıyal protsessiniń ózgesheliklerinen biri sonda eger qabıl etiw obrazları házirgi waqıttaǵı nárseler menen baylanıslı bolsa, yad obrazları ótken zamandaǵı nárselerdiń oborazların tiklew menen baylanıslı bolsa, qıyalıy jol menen jaratılǵan obrazlar házirgi hám ótken zamanǵa ǵana emes onıń menen birge keleshek zamanǵa adam umtılıp atırǵan maqsetlerge qaratılǵan boladı.

Dóretiwshi qıyal dep- tájriybemizde bolmaǵan hám waqıyalıqtıń ózinde de ushıramaǵan nárse hám hádiyseler haqqında túsinik hám obrazlar jaratıwdan ibarat bolǵan qıyal túrine aytamız. Bul qıyal túri quramalı sáwlelendiriw protsessi bolıp adamnıń turmısındaǵı úlken áhmiyetke iye. Adam bul waqıya arqalı jańa, yaǵnıy usı waqıtqa shekem kórilmegen nárselerdi jaratadı.

Dóretiwshi qıyaldıń arnawlı túri-arman. Arman dóretiwshi qıyaldıń keleshekke qaratılǵan forması. Ol adamdı iskerlikke iytermelewshi stimul bolıp esaplanadı. Dóretiwshilikti ásirese kshishi mektep jasındaǵı ballada kóriwge boladı. Bul jasta bala biliw hám fantaziya elementlerin iyelep atırǵan boladı. Mektepke shekemgi hám kishi mektep jasındaǵı balalarda kórgizbeli-obrazlı oylaw tez rawajlanıwı sebepli dóretiwshi iskerliktiń tiykarı bolıp tabıladı. Balanıń psixikalıq qásiyetleri onı qorshaǵan dúńya menen óz-arar tásir etisiwinde rawajlanıp qáliplesip baradı. ósip kiyatırǵan adamnıń jetilisiw ózgeshiliklerin qaytalanbas rawajlanıw stadiları belgilep beredi. Adam ómirindegi hár bir stadiya onıń shaxsınıń qáliplesiwinen derek beredi.

Tek ǵana mektepke shekemgi jastaǵı balalardıń belgili jıllarında dóretiwshiliktiń belgileri kórine baslaydı. Oǵan óz waqtında maqsetke baǵdarlanǵan tásir kórsetiw arqalı onı bekkemlep bayıtıp kerekli tárepke qaray ózgertip barıwǵa boladı. Aktivlikti baladan dóretiwshilikti asırıwdıń eń ápiwayı jolı bul olardı zat hám qubılıslardı tolıq hám anıq kóriwge jaqınlap qarawǵa úyretiw kerek. Eń dáslepki sabaqlar waqtında daqqatlı kóriw sezimtallıǵın ósiriwge baǵdarlanǵan boladı.

Keyingi tapsırmalar endi tásirli obrazlar qálitplestiriwge járdem beretuǵın qıyaldı rawajlandırıwǵa arnalǵan boladı. Hár sabaq tabiyiy túrde qızıqlı hám balalardıń jas múmkinshiliklerin esapqa alǵan jaǵdayda alıp barılıw kerek. Bul tapsırmalar tek ǵana dóretiwshi aktivlilikti oyatıp ǵana qoymastan sonıń menen birge oyın formasında oylaǵan nárseni ámelge asırıwǵa járdem beredi. Balalarǵa tan bolǵan emotsionallıq átirapındaǵı qorshaǵan zatlardan beriw uqıplılıǵı obrazlı oylaw hám fantaziyasın rawajlandırıwǵa tiykar saladı.

Mektepke shekemgi jastaǵı bala óz betinshe súwret salıw, musin jasawı, taqmaq aytıp ertek p`essalar aytıwı múmkin. Bunı bala bir ózi yamasa basqa balalar menen oynaǵanda toqıwı múmkin. Erteklerdi gey waqıtları ishinen gey waqıtları sırtınan ózi ushın jaratadı. Oyın waqtında bala akter, rejisser, atqarıwshı hám muzıkantta bolıwı múmkin. Mektepke barǵanda son baladaǵı bul qásiyetler roli oyınlar sone baslaydı. 10-11 jasqa kelip súwret salıwǵa bolǵan qızıǵıwshılıǵı joǵala baslaydı. Biraq degen menen hár bir adam tańlaǵan kásibinen tısqarı tábiyatqa, basqa adamlarǵa óz xalqınıń tariyxına, taǵdirine, mádeniyat baylıqlarına biyparua qaramaw kerek.

Qıyal óziniń qurılısı jaǵınan quramalı protsess bolıp tabıladı. Bul protsesstiń basında eń dáslep anaw yaki mınaw nárse qabıl etiw turadı. Sebebi qabıl etiw-bizin tájriybemizdiń tiykarın quraydı. Balanıń kórgenler, esitkenleri keleshekte dóretiwshiniń tiykarı bolıp tabıladı. Ol fantaziyasınan bir nárse jaratıwda dáslep material toplaydı. Soń bul materiallar sanada qayta islenedi. Demek adam óz turmısı dawamında burın qabıl etilmegen nárse hám hádiyselerdi ǵana emes al hesh qashan ómirinde ushıramaǵan nárselerdi de kóz aldına keltire aladı, qıyalında jaratadı.

4 Tema: Sahnalastırıw iskerligi protsessinde balalarda dóretiwshiliktiń rawajlanıwıń ózine tánligi

Joba:

1.Saxnalastırıw iskerligi processinde balalarda dóretiwshilikti rawajlandırıwdıń ayriqshalıǵı.
2.Saxnalastırıw iskerligi processinde balalarda dóretiwshilikti rawajlanıwınıń tiykarǵı kriteriyalari

Dóretiwshilik qábiletke iye balalar júdá erte anıqlanadı. Bunı eń dáslep ańlaǵan ata-analar bunday balalardı qanday da tań qalarlıq bala dep qabıl etedi. Bunday balanıń biliwge sonshelli qushtarlıǵı menen, tawsılmas qızıǵıwshılıǵı ádette úlken adamlardı júdá sharshatıp jiberedi. Nátiyjede olar qashqıshlap, háreketlerin shegaralap qoyadı.

Dóretiwshilikti izertlew sistemasınıń tiykarın salıwshı Torrens, násillik potentsial keleshektegi dóretiwshiliktiń eń áhmiyetli kórsetkishi emes. Dóretiwshilik nıshanalarınıń anıq dóretiwshilikke aylanıwında ata-ananıń, mekteptegi hám úydegi basqa úlken adamlardıń tásiri kúshli deydi. Mektepke shekemgi dáwirde-aq shańaraq balanıń dóretiwshilik potentsialın ya bar qıladı, ya birotala joq qılıdı. Balanıń dóretiwshiligin rawajlandırıwda, balanıń uqıplılıqlarına jetiw oǵada áhmiyetli. Siziń jaratıp bergen pozitstiv ortalıǵıńızdan bala ózine kereklisin aladı.

Balanıń talantın rawajlandırıw ushın oǵan qolaylı sharayatlar jaratıp beriw kerek. Bunnan: "Bul ushın ne qılıw kerek, balanıń tolıq rawajlanıwı ushın qanday sharayatlar isleniwi kerek?"degen soraw tuwıladı. Bul soraw ásrese tárbiyashıdan balasınıń "talantlı" ekenin endi esitken ata-analardı qattı albıratadı. Olardıń aldına jáne bir soraw: "Biz tárbiyanı durıs berip atırmız ba ?" degen soraw payda boladı.

Geypara ata-analar qanshalardur ózlerin júdá qızıqtırǵan shınıǵıwlarǵa balaların májbúrlep úlken qátege jol qoyadı. Mısalı ushın áke balasınıń gúres penen shuǵıllanıwın qáleydi: "Maǵan gúres penen shuǵıllanıw unaǵan bolsa, ne ushın balama unamas eken?" Ol házirshe ele mánisine túsinbey atır. Biraq ol júdá uqıplı. Keyin ala úyrenisip ketedi, bálkim unap ta qalar. Házirshe shuǵıllanıwǵa qatınawǵa qarsılıq kórsetip atırǵanı jaq ǵoy" Ana bolsa "Awa, ol júdá berilip shuǵıllanadı, turnirlardıń hámmesine qatnasadı, sebebi bunıń ákesi ushın qánshelli áhmiyetli ekenligin biledi. Ol ózin ákesi maqtanısh etkenin júdá qádirleydi". Haqıyqatında bolsa bul balanıń ilimiy izertlewlerge úlken qızıǵıwshılıǵı bolıp, bul jaǵınan ata- analarınan onshelli qollap quwatlaw bolmadı.

Talantlı bala eki tárepleme de rawajlana aladı, biraq joqarıda kórsetilgen shańaraqta balanıń jeke insan sıpatındaǵı qızıǵıwshılıq hám kóz qaraslarına haqıyqıy húrmet kórinbeydi. Hár qıylı uqıplılıqlarǵa iye talantlı balalar keleshekte mamanlıq

tańlawda qıyınshılıqlarǵa duslasadı. Sebebi jollardıń birewin tańlaw menen basqalarınan waz keshiwge tuwra keledi. Solay da bolsa qaysısın tańlawdı bala ózi sheshedi. Bul tańlawda ata-analardıń belsendilik etiwi maqsetke muwapıq emes. Talantlı adamlardıń ómirbayanları menen tanısqanımızda, olardıń eresek jasqa shekem hár qıylı tarawdaǵı jańa islerdi bir neshshe ret basınan baslaǵanların kóremiz. Qayta-qayta tańlawlar nátiyjesinde bala ata-analardıń qızıǵıwshılıq sheńberine jaqsılanıwı múmkin. Biraq bul onıń tańlawı boladı.

Kóbinese joqarı talantqa iye balalar hár tárepleme rawajlanıwǵa qarsı shıǵıp, erte balalıq dáwirinen-aq belgili bir tarawǵa úlken qızıǵıwshılıq penen aylanısadı (mısal ushın muzika, matematika, sport). Olar bos waqtın derlik usı is penen shuǵılanıw menen ótkeredi.

İlimpaz Blum belgili talant iyelerin úyrene otırıp olardıń talantınıń rawajlanıwına oqıw tárbiya isleriniń qánshelli járdem bergenligin kórsetedi. Usınday adamlardan alǵan kóp sanlı interv`yulerinde derlik talantlılardıń kópshiliginde ata-analardıń birewi yamasa ekewide (yamasa bir jaqın tuwısqanı) bul tarawǵa qatnası bolǵan, sol ushın da balanıń talantın rawajlandırıw ushın onı qollap quwatlaǵan. Bul nárse ózleri jete almaǵan shıńǵa balası jetedi degen úmit penen islengen. Ásrese bul analarǵa tiyisli, sebebi olardıń jeke maqsetleri hám umtılıwları úydiń, shańaraqtıń mashqalaları menen basılıp qaladı. Bul is penen shuǵıllanıwdıń dáslepki sebeplerin anıq aytıw qıyın: ol balanıń ózinen shıqtıma yamasa ata-anadan ba.

Qalay bolǵanda da kópshilik vunderkindler kishkene jaslarınan baslap aq ata-analarınıń turaqlı qollap quwatlawında boladı. Geypara shańaraqlarda tańlanǵan dógerekke (muzıka, sport h.t.b.) ata-analardıń qızıǵıwshılıǵı sanshelli balanıń sabaqlarında, shınıǵıwlarında barlıq shańaraq aǵzaları qatnasadı. 3jastan 7jasqa shekem ata-ananıń balaǵa tásiri bul balanıń talantın rawajlandırıwda áhmiyetli faktor. Kópshilik ata analar qashanlardur ózleri berilip shuǵınlanǵan dógerek penen balanıń shuǵılanıwı onıń dáslepki sóylewdi úyreniwindey tábiyǵıy nárse dep esaplaydı. Al balanıń óziniń rejeler haqqında derlik soralmaydı hám ózi tańlawı usınıs etilmeydi.

Balanıń talantın rawajlandırıw, onıń jetik insan bolıp ósip erjetiwi ushın ata-analarǵa bir qansha paydalı keńeslerdi atap ótemiz.

1. Dáslepki sátsizliklerinen bala shorshıǵanda onıń kewline demew bolatuǵın awızeki hám qáwipsiz psixologiyalıq sháriyat jaratıp beriń.

2. Balanıń dóretiwshilik uqıplılıqların qollap quwatlań hám onıń dáslepki sátsizliklerinde kewil alıp onı tınıshlandırıwǵa háreket etiń. (Onıń shıǵarmasına dúzetiw kirgiziwge urınbań: “Bul jaman emes, mınaday etkenińdi ele de jaqsı bolar edi...” Bala qansha tırısada jetiskenlike erise almay, beter qana boladı.

3. Balanıń qızıǵıwshańlıǵın, sorawların hám pikirlerin húrmet etiń, onıń hayran qalarlıq haqıyqatqa jaqın kelmeytuǵın pikirlerine shıdamlılıq penen qarań, barlıq sorawlarına juwap bariwge háreket etiń.

4. Balanı ózin jeke qaldırmań, eger ol sonı qálese ózi erkin háreket etiwine jol ashıp beriń. Artıqsha “basshılıq” onıń dóretiwshiligin qıyınlastırıwı múmkin. Balanıń tilek hám maqsetler balanıń ózine ǵana tiyisli, ata-ananıń járdemi bolsa kóbinese balanıń jeke insan sıpatındaǵı shegarasın buzıw bolıp esaplanadı. Hátteki júdá kishkene talantlı balalar da óz iskerligine ata-ananıń aralasıwına taban tirep qarsı turadı.

5. Dóretiwshilik ónimleriniń sistemasın dúzip úyreniwinshe járdem beriń. Bul arqalı bala óz pikirlerin basqalardıń pikirleri menen bir qatarda húrmet etiwge úyretedi. Sonıń menen birge ol basqalar qatarında bahalanadı.

6. Balanıń tiykarǵı insanlıq zárúrliklerin qanaatlandırıwına jártdem beriń (qáwipsizlik sezimi, muhabbat, ózine hám átirapındaǵılarǵa húrmet)

7. Balanıń qatarlarına túsiniksiz bolǵan dóretiwshilik izleniw protsessinde ózin qolaysız sezbewi ushın oǵan jártdem beriń. Dógeregindegiler ózin ele tán almaǵan, alǵanan qapa bolmay, jetiskenlikti házirshe ózinen tawıp, óziniń dóretiwshilik ilepul`sin joǵaltpawı kerek.

8. Onıń kópshilik sorawlarına barlıq waqıt birdey juwap tabıla barmeytuǵınlıǵın, bul ushın waqıt kerekligi, al bala tárepinen shıdamlılıq kerkeligin túsindiriń.

9. Balaǵa ózin ózi dóretiwshi insan sıpatında bahalawǵa jártdem kórsetiń. Biraq bul menen onıń minez qulqı shegaradan shıǵıp ketpewi kerek.

10. Balaǵa ózin tereń úyreniwge, ózindegi oyanıp kiyatırǵan pikirlerdi bos jiberip qoymawǵa jártdem beriń. Onıń dáslepki ebeteysiz háreketlerine jıllı júzlik penen qarap, onı átirapındaǵılarǵa túsinikli bolıwına jártdem kórsetiń.

11. Balanıń jańa dóretiwshilik baslamaların qollap quwatlawshı sózler tabıń. Birinshi tájiriybeler qánshelli sátsiz bolsa da olarǵa sın kóz qaras penen bahalawǵa urınbań. Bala tek ózi ushın emes, al átirapındaǵı ózi súygen insanlar ushın da dóretiwge urınadı. Sol ushın onıń háreketleri túsinpazlıq hám jıllı kóz qaras penen qarań.

12. Balaǵa " aqıllı avantyurist" bolıwǵa, qáwip hám bilimge súyeniuge jártdem beriń. Sebebi tikkeley usılar tiykarında haqıyqıy ashıwlar júzege keliwi múmkin.

13. Balanıń dóretiwshiligine qolaylı atmosfera jaratıp beriń. Onıń jámáátshilik qollamawınan, qatarlarınıń negativ kóz qaraslarınan qıynalmawına jártdem beriń. Sebebi óziniń dóretiwshilik iskerligin iske asıra almaǵan bala usı energiyasın basqa kereksiz baǵdarlarǵa burıp jiberiwi múmkin.

14. Balaǵa ózi qatarlı hám ózindey uqıplılıqqı iye kompańon tabıwǵa jártdem beriń. Sebebi dóretiwshilik penen qatar balaǵa ózi qatarlı balalar menen qarım qatnas hám pikir almasıwlar júdá zárúrli boladı.

Dóretiwshilik talantqa iye balanıń kóz qarasları hám qabıl etiwi ol jasap turǵan jámiyet adamlarınan anaǵurlım parıq qıladı. Bunday bala ata-anannıń túsiniwine hám qollap quwatlawına mútáj boladı. Bala dóretiwshilik uqıplılıqların da saqlap qalıwı kerek, hám jámiyetten sırtqa da shıǵıp qalmawı kerek. Ata-ana balanıń jolındaǵı barlıq tosqınlıqlardı saplastıra alıwı múmkin, biraq olardı jeńiwde balaǵa jártdnm berse jaqsı nátiyjelerge erise aladı.

5 tema Mektepke shekemgi tálim shólkeminde saxnalastırıw iskerligin shólkemlestiriw.

joba :

1. Mektepke shekemgi tálim shólkeminde saxnalastırıw iskerligin shólkemlestiriw formaları.
2. Mektepke shekemgi tálim shólkeminde saxnelestiriw iskerligin shólkemlestiriwta tárbiyashiniń ornı.
3. Saxnalastırıw iskerligi processinde balalarda dóretiwshilik aktivlikti qáliplestiriw

Tayansh sóz hám sóz dizbegiler: jas ayrıqshalıqlar, oziga tán ayrıqshalıqlar, sezim jaǵdayları, iskerlikti shólkemlestiriw formaları

Mektepke shekemgi bilimlendiriw shólkeminde saxnalastiriw iskerligi tiykarınan balalardıń qızıǵıwshılıqları jas hám ayriqsha qásiyetleri esapqa alıngan túrde

shólkemlestiriledi. Bul iskerlik arqalı balada dóretiwshilik, gúzetiwshenlik, sezim jaǵdayların qáliplestiriw, qábiletlerin, aktyorlik uqıpların jáne de júzege shıǵarıw.Iskerlikti shólkemlestiriw formaları: jámáát bolıp atqarılatuǵın, ózbetinshe dóretiwshilik, jalǵız tártipdegi dóretiwshilik tárizde alıp bariladi. Mektepke shekemgi bilimlendiriw shólkemlerinde saxnalalastırıw iskerligin shólkemlestiriw tómendegi jónelislerdegi jumıstı óz ishine aladı:

- saxnalastırıw iskerliginde balalardıń dóretiwshilik iskerligin rawajlandırıw ushın sharayat jaratıw;
- balalardıń atqarıwshılıq dóretiwshiligin (hár qıylı saxna hám postanovlkalarda rol o'ynaw, shınıǵıwlarda kórkem oqıw hám t. b.) xoshametlew;
- balalarda individual qásiyetlerine muwapıq úlkenler hám qatarları aldına shıǵıw paytında ózin erkin tutıw qábiletin rawajlandırıw (atap aytqanda, uyalshaq balalarǵa bas roldı beriw, sóylewi qıyın bolǵan balalardı spektakllarge tartıw, hár bir balanıń spektakl hám basqa shıǵıwlarda aktiv qatnasın támiyinlew);
- balalardı (hár qıylı personajlardıń hárakterli qásiyetlerin, óziniń sezimiy keshirmeleri, emotsional jaǵdayın ańlatıwda) mimika, pantomima, ańlatpalı háreket hám intonatsiya járdeminde improvizatsiyalawńa úndew;
- balalarda dramalastiriwdıń hár qıylı quralları arqalı personajlardıń keyipi, emotsional jaǵdayın parıqlawǵa úyretiw (mimika hám háreketler járdeminde quwanısh, qayǵı, qáhár, tańlanıw hám t. b. ni kórsetiw hám personajdıń jaǵdayın anıqlawdı usınıw; quwırshaq personajdan paydalanıp, baladan áyne bir gápti hár qıylısha intonatsiya menen aytıwdı soraw hám qalǵan balalardan personajdıń hárakteri hám keyipin tabıwdı soraw).Teatrlastırılǵan iskerlikte balalardıń dóretiwshilik aktivligin asırıw boyınsha wazıypalardı sheshiwde olar hám ata-analar menen islesiwinde zárúr formaları belgilengen bolıp, olar ush: ***shólkemlestirilgen, ámeliy hám juwmaqlawshı basqıshın*** óz ishine aladı.

Shólkemlestirilgen basqıshta:

-temaǵa tiyisli metodik ádebiyatlar uyreniledi;
- balalar menen teatr haqqında sáwbet ótkeriledi;
- “Dóretiwshi bala qanday boladı?” temasında ata-analar menen soraw ótkeriledi;
- “Dóretiwshi bala ózinde qaysı pazıyletlerdi rawajlantıradı?” temasında ata-analar menen soraw ótkeriledi;
- balalardı teatrlastırılǵan iskerlikke tartıw boyınsha jobalar analiz etiledi;
- “Teatrlastırılǵan iskerlik sóylew quralı” temasında ata-analar ushın máslahát ótkeriledi;
- balalar hám ata-analardıń xalıq ertekleri boyınsha islengen súwretler “Ertek janında qonaqta” kórgezbesinde qatnasıwı támiyinlenedi.

Ámeliy basqıshta tómendegiler ámelge asırıladı:

- tikkeley bilimlendiriwge tiyisli iskerlik. “Kommunikatsiya” tarawı. “—“ atlı xalıq ertegin saxnalastirıw;
- “Shalǵam”, “Bawırsaq” erteklerin dáslepki, kishi hám orta mektepke shekemgi jastaǵı balalar ushın, sonıń menen birge, ata-analar májilisinde kórsetiw;
- balalar menen “—” spektaldi tamasha etiw;
- kórkem ádebiyatlar oqıw hám xalıq erteklerine illyustratsiyalardı kórip shıǵıw;

- xalq ertekleri sáwlelendirilgen audiojazıwlardı tıńlaw, videomateriallardı tamasha etiw;

-maska hám kostyumlardan paydalanǵan halda "hayyar túlki", "kushıkler hám pıshıqlar" instsenirovkasi;

- "tilsimli dawıslar" oyını;
- mustaqil dóretiwshilik oyınlar;
- xalıq erteklerin kórsetiw ushın quwırshaq teatrin tayarlaw.

Jumıstıń juwmaqlawshı basqıshı:

- balalardıń dóretiwshilik improvizatsiyalaw qábiletin anıqlaw;
- ata-analar járdeminde rawajlantıratuǵın ortalıqtı toltırıw;
- ma'ruza (doklad) formasında islengen jumıs nátiyjeleri haqqında esabattı óz ishine aladı. Súwret salıw erte jastaǵı balanıń dóretiwshiliginiń bir túri bolıp tabıladı. Balanıń súwret salıwǵa bolǵan ıqlası 10-13 jasqa shekem asadı. Balanıń dáslepki súwret salıw iskerligi qurı sızıq hám formasız shtrixlardı salıwdan baslanadı. Adam figurası retinde bala adamnıń basın, ayaǵın, qolın, denesin súwretleydi. Adamnıń figurasın salıw usı menen sheklenip qaladı. Bul súwret salıwdıń basqıshı bolıp esaplanadı. Balaǵa adamnıń súwretin ne ushın bulay saldıń degen soraw bergende ol kóriw hám júriw ushın dep juwap qaytarıwı múmkin. Eger izertlewshi ushın balaǵa anasınıń súwretin salıwdı usınıs etse, ol sol zamatt-aq anasına qaramastan aq salıwǵa kirisip ketiwi múmkin. Bunı bala óziniń baqlawları tiykarında yadınan saladı. Eger balaǵa kiyimdegi adamdı salıw tapsırılsa , ol dáslep adamnıń ózin salıp bolǵannan soń kiyimlerin kiyindirip saladı. Oǵan qosımsha etip qaltasında kashologi, ondaǵı kórinip turǵan aqshaları menen qosıp salıwı múmkin. Soń balanıń súwret salıwında forma payda bola baslaydı.

Bala súwretlep atırǵan predmetiniń belgilerin sanap qoymastan, sonıń menen birge nárselerdiń formasın beriwge háreket etedi. Bul súwret salıwdıń 2- basqıshı bolıp esaplanadı.

Súwret salıwdıń 3-basqıshında súwret siluet yamasa kontur formasına iye boladı. Bul basqıshta bala súwretti haqıyqıy túrine uqsas etip saladı. Balada súwret salıwdıń rawajlanıwında dáslep háreketli sezimtal formanı qabıl etiw sol waqıtta qorshaǵan ortalıqta baǵdarlanıw uqıbınıńbolıwı menen túsindiriledi.

Balanıń barlıq háreketleri hám dúńyanı qabıl etiwiniń kóriw hám háreketli sezimtal qarım qatnasıqlar ortasındaǵı baylanısı menen túsindiriledi. Bala tikkeley real haqıyqıy hárekette boladı. Onı eń dáslep nátiyjesi emes ol háreket protsessiniń ózi qızıqtıradı. Háreketleniwdiń bul basqıshında bala kúshli emotsional tásiri menen ózgeshelenedi.

Balanıń rawajlanıwınıń zárúrli baǵdarı bul dúńyanı kóriw arqalı qabıl etiwiniń ósip barıwı menen dep túsindiriwge boladı. Balanıń háreketli sezimtal qulqın kóriwge boysınadı. Balanı óziniń háreketleri emes, al ótip atırǵan protsesstiń ózi qızıqtıradı. Súwret salıw iskerliginde bala óstiriwshilik dáwirge kelip nárseni qanday bolsa, sondaylıǵınsha salıwǵa háreket etedi. Bunda ol kóriw arqalı keńislikte perspektivalı súwret salıw metodın iyeleydi. Úy sharayatı balaǵa súwret salıw ushın onı rawajlandırıw ushın unamlı jaǵdaylar tuwdırıp beredi. Bul baladaǵı óz erkinshe payda bolatuǵın dóretiwshilik uqıpshılıǵı, dóretiwshilik ádetleri materiallardı ózlestiriw menen baylanıslı. Solay etip izertlewlerge qaraǵanda súwret salıw protsessin jası boyınsha tómendegishe 4- basqıshqa bóliwge boladı.

1-basqısh 6 jas	3- basqısh jetilisedi
2-basqısh 11 jas	4- basqısh 13 jas haqıyqıy súwret

Ekinshi bir izertlewshilerdiń pikirinshe bala hár qıylı jasta-aq adam figurasın hár túrli sxemalı súwretler arqalı isleydi dep túsindiredi. Adam denesi 4 jasar balanıń súwretinde kóp mártebe ushırasqan menen 13 jasar balanıń soqqan adamında adamnıń barlıq belgileri salınǵan boladı. Bul maǵlıwmatlardan tómendegishe juwmaq shıǵarıwǵı boladı

Adamnıń ayaǵı, bası, qolı, balanıń súwret salıwınıń rahajlanıwınıń eń dáslepki stadiyalarında ushırasadı. Al adam denesiniń qalǵan bólimleri kiyimler h.t.b. jas ótiwi menen kórkem dóretiwshiliginiń rawajlanıwında onıń ishinde súwretlewiniń ósiwi hár qanday dóretiwshiliktiń tiykarı bolıp esaplanadı. Sonlıqtan balalardıń dóretiwshilik sabaqları májbúrlenbesten , óz qálewlerine baylanıslı qızıǵıwshılıqtan kelip shıǵıwı kerek.

Olardaǵı qızıǵıwshılıqtı ata-ana yaki tárbiyashı sabaqlarda keltirip shıǵarıwǵa háreket etedi., quwanıshlı sezim ózi soǵıp atırǵın nársege jaqsı qatnasta bolıwı h.t.b.

Soǵılatuǵın nárseni kórsetiw sózlik kórsetpeler menen alıp barılıwı kerek. Bul nárse balaǵa háreketler izbe- izligin eslep qalıwǵa járdem beredi. Ásirese súwretlew iskerliginde dóretiwshiliginiń rawajlanıwında kórkem sóz úlken járdem beredi. Mısalı: sabaqlarda balalar qosıǵı hám taqmaqların ertekler, xalıq awız eki dórektpeleri, qosıqlar, jumbaqlar, naqıl- maqallar paydalanıwı. Demek ulıwma alǵanda balalardıń dóretiwshiliginiń rawajlanıwı kishi topardan baslanadı. Orta toparda tárbiyashı kórkem obrazlardı qáliplestiriwge járdem beretuǵın arnawlı tapsırmalar beredi. Geyde sabaqlarda tárbiyanıwshılar kollektivlik jumıstı orınlaydı. Bunday sıpattaǵı jumıslardı dóretiwshilik dep esaplawǵa boladı. Bunda balalar súwretlew ádetlerin maqsetke baǵdarlı túrde paydalanıwǵa óziniń háreketlerin joldaslarınıń háreketleri menen salıstırıwǵa wyrenedi. Mektep jasına shekemgi balanı jumıstıń birliktegi túrine úyretiw áste aqırınlıq penen ótedi. Jıl basında tárbiyashı olarǵa aktiv túrde járdem beredi, soń olarǵa úlken ózbetinshelik beredi.

Dekorativ súwret salıw boyınsha dóretiwshilik tapsırmalar beriwge boladı. Balalar súwret salıw ádeti hám uqıplılıǵına iye bolıwı ushın olar soǵılǵan nárselerdi qayta-qayta mexanikalıq túrde qaytalawı kerek. Tárbiyashı balalardı súwretlew quralların qálem, boyaw, kista, ılay, reńli qaǵaz benen islesiw,. musin jasaw, applikkatsiyalardan paydalanıwǵa úyretedi. Súwretlew iskerliginde texnikalıq usıllardan paydalana alıw dóretiwshilik xarakterdegi tapsırmalardı nátiyjeli alıp barıwǵa járdemlesedi. Jıl aqırında balalardıń kórkemlik jaqtan rawajlanıwınıń baǵdarın anıqlaw kerek. Bul boyınsha kúnniń hár túrli mezgili súwretlengen kartinalardı paydalanıwǵa boladı. Kún, tún h.t.b.

Bunnan basqa balaǵa tanıs bolǵan oyınshıqtıń súwretin salıw waqtında balanıń formanı qalay beriwin, xarakterli belgilerin salıwın baqlawǵa boladı. Solay etip juwmaqlay otırıp súwret salıw sabaǵı balanı dóretiwshilik uqıbınıń rawajlanıwında úlken rol` oynaydı. Balanıń kóriw qabıl etiw, pikirlewi, qıyalı, sóylewi, dógerekte baǵdarlanıwı qáliplesedi. Bul nárse dóretiwshiliktiń qáliplesiwine tiykar saladı.

3. Dóretiwshilik uqıplılıqların qáliplestiriwde kórkem ónerdiń ayrıqsha ornı

Balalar ushın oyın xızmeti menen bir qatarda kórkemlik xızmeti de tán. Balalar qızıǵıwshılıq penen súwret saladı,háykel jasaydı, konstruktorlar hám applikatsiya menen shwǵıllanadı, tanets oynaydı, qosıq aytadı, ertekler tıńlaydı, súyikli shıǵarmaların súwretlep kórsetedi. Ne ushın balalarda xızmettiń bul túrine balalardıń umtılıwshılıǵı sonshelli ullı.

A.V.Zaporojetstiń, N.S.Leytestiń hám basqalardıń izertlewlerin hár túrli jastıń basqıshında jaylasqan balalardıń qorshap alǵan zatlarǵa tásiriniń ayrıqsha miyirmanlıǵın kórsetedi. «Bala hár bir jasta tásir etiwdiń belgili bir túrlerine kútá sezimtal dene túrshigerlik dárejede boladı»-dep kórsetedi A.V.Zaporojets,-usı tiykarda tiyisli sotsiallıq pedagogikalıq jaǵdaylarǵa baylanıslı, onıń sol genetikalıq basqıshta belgili psixikalıq protsessleri hám sapaları oǵada kúshli rawajlanadı.

Balalardıń kórkemlik túrdegi xızmetiniń rawajlanıwına tek olardıń túsinikliligi hám súykimliligi járdemlesip ǵana qoymastan, balalardıń belgili jas ayırmashılıqlarına baylanıslı. Usı dáwir ushın xarakterli birinshi hám ekinshi signallıq sistemanıń birligi, aqıl hám sezim organları arqalı obrazlıq emotsionallıq momentlerine jetkeriletuǵın tikkeley tásirge olardıń «itibar beriwi» de járdemlesedi. N.S.Leytes bılay dep kórsetedi: «Balalr ózlestiriwdiń jaqtılıǵı, yadtıń obrazlılıǵı, kórgizbeliligi, qıyaldıń baylıǵı hám abstraktlıq oylawdıń bir qansha jetkizliksizligi xarakterli bolǵan kórkemlik» dep atalatuǵın tipke ulıwma jaqın boladı.

Balalardıń kórkemlep sóylew tiliniń xızmeti.

Balalardıń kórkemlep sóylew tiliniń xızmeti hár túrli boladı. Olar ertkelerdi, gúrrińlerdi tıńlaydı hám sóylep beredi, olardı ózleri dóretiwge háreket etedi, yadtan qosıqlar oqıydı, maqallar, naqıllar aytadı.

Kórkemlep -sóylew tiliniń xızmeti teatrlastırılǵan oyın menen tıǵız aralasqan boladı, bul protsesste balalar úlken emes kórkem shıǵarmanı, olardan úzindini dramalastıradı, quwırshaq spektakl`lerin qoyadı.Biraq, eń áhmiyetlisi-tıńlaw. Balalar tanısatuǵın kórkem shıǵarmalardıń sheńberi anaǵurlım keńeyedi. Onıń toparına mazmunı hám kórkemlik forması boyınsha bir qansha qıyın shıǵarmalar kiredi. Kórkem shıǵarmalar menen tanıstırıw onıń tıńlaw xızmetiniń ózi de anaǵurlım awırlasadı. Balalar úlken shıǵarmalardı dıqqat qoyıp tıńlay hám baǵdarlay aladı, onıń mazmunı, ayırım personajları tuwralı óz pikirin túsindire aladı. Bala ádebiy shıǵarmalardıń ayırımlarına unatıwshılıǵın bildiredi. Pedagog ushın balalar tárepinen kórkem shıǵarmalardı ózlestiriw onıń rawajlanıwındaǵı áhmiyetli kórsetkish. Balalardıń sóylew tiliniń obrazlılıǵın hám tásirsheńliligin rawajlandırıwda balalarda tıńlaw sezimin aktivlestiriwde hár túrli usıllardı qollanıw sebebshi boladı.

Pedagog sóylew texnikasında da úlken dıqqat awdarıwı kerek. Usı maqset ushın balalar menen jumıs islegende jańıltpashlardan keńnen paydalanıladı Sóylep beriw balalardıń kórkem sóylew xızmetindegi eń súyikli túrleriniń biri. Onıń hár qıylı túrleri qollanıladı- súwretler boyınsha, oyınshıqlar boyınsha,sóz úlgisi boyınsha h.t.b. Balalar menen jumıs islewde tariyxıy erteklerdi oylap yadtan tabıw ayrıqsha orın iyeleydi.

Muzıkalıq xızmet Balalar muzıkalıq xızmet penen úlken qızıǵıwshılıq penen shuǵıllanadı: muzıkanı ózlestiriw menen orınlawshılıq penen h.t.b. Muzıkalıq xzızmettiń usı kórsetilgen hár bir túri balanıń muzıkalıq uqıplılıǵın, ulıwma jeke basınıń rawajlanıwına tásir etedi. Bala muzıkalıq shıǵarmanı aqırına deyin tıńlaw, onı yadında saqlap hám biliw, onıń tiykarǵı teması wám xarakterin onıń quralların ayıra biliw uqıplarına iye boladı. Xızmet etiwdiń bir túri sıpatında muzıkanı ózlestiriw, sonday-aq sezim uqıplıqlarınıń rawajlanıwı ushın bunnan keyin onı orınlawǵa, muzıkalıq-didaktikalıq oyınlarǵa baylanıslı balalardıń muzıkanı ózlestiriwin óz ishine aladı.

Muzıkanı ózlestiriw intelektuallıq hám emotsionallıq baslama menen tıǵız baylanısta boladı. Balalardıń muzıkalıq orınlawshılıǵı qosıqtı, muzıkalıq ritm háreketin,muzıkalıq ásbaplarda oynawdı óz ishine aladı. Qosıq muzıkalıq hám

orınlawshılıq xızmettiń eń birinshi hám eń qolaylı túri bolıp sanaladı. Qosıq protsessinde tek muzıkalıq sezim uqıplılıqları tabıslı rawajlanıp qoymastan, qorshap alǵan zatqa, muzıkaǵa estetikalıq qatnasta qáliplesedi.

Altı jasta balalnıń muzıkalıq orınlawshılıǵı anaǵurlım tásirli bola baslaydı. Bul muǵallimniń emotsionallıq mazmunın onıń hám tikkeley kórsetiw uqıbın rawajlandırıwda, qosıqtıń, hárekettiń, muzıkalıq ásbapta oynawdıń belgili bir usılların iyelewde bayqaladı. Altı jastaǵı balalar muzıkalıq bilim alıw xızmetine de aralastırıladı, bul protsess dawamında olar muzıkalıq sawatlılı

Qadaǵalaw ushın sorawlar.

1. Aktivlikti shólkemlestiriw formaların aytıń?

2. Mektepke shekemgi bilimlendiriw shólkemlerinde saxnalalastirıw iskerligin shólkemlestiriw baǵdarların analiz etiń?

Paydalanılǵan ádebiyatlar.

1. Yusupova Mektepke shekemgi tárbiya pedagogikası T: Oqıtıwshı 1993

2. Xasanboyeva O. Ol. Mektepke shekemgi bilimlendiriw pedagogikası T:ILm ziyo 2006

3. Nurmatova M. Sh. Xasanova Sh. T. Súwret buyım soǵıw hám balalardı suwretleytuǵın iskerlikke úyretiw metodikasi TChoTpon” T:2010

4. Sadıqoa Sh. A. Mektepke shekemgi pedagogika. T; Taffakur bo'stoni

6-Tema: Saxnalastirıw iskerligi processinde balalarda dóretiwshilikti rawajlandırıw metodları

joba :

1. Saxnalastırıw iskerligi processinde balalarda dóretiwshilikti rawajlanıwı mazmunı.
2. Saxnalastırıw iskerligi processinde balalarda dóretiwshilikti rawajlanıwı metodları.
3. Saxnalastırıw iskerligi processinde balalarda dóretiwshilikti rawajlanıwı usılları.

Tayansh sóz hám sóz dizbegiler:sahnlashtirilgan dóretpeler, dóretiwshilikti rawajlanıw metodları. Saxnalastırılǵan shıǵarmalar balalardıń esitken shıǵarma yamasa ertekten alǵan qıyalların ózbetinshe ańlatıw hámde shınıqtiriıw imkaniyatın beredi. Bul oyınlar balalarda erik, intizam, óz háreketlerin basqalardıń háreketine muwapıq ámelge asırıw sıyaqlı sıpatlardı tárbiyalawda nátiyjeli qural bolıp esaplanadı. Saxnalastirıw balalardı qayta sóylewge úyretiw usıllarınan biri bolıp tabıladı. Geypara balalarda kórkem shıǵarmadan alınǵan úzindini qayta sóylep beriwge qálewi hám de qızıǵıwshılıq ta bolmaydı, biraq oǵan oyın usılı kiritiliwi menen bala shıǵarmadaǵı rolge kirip, sol shıǵarma mazmunın judá jaqsı aytıp beriwge háreket etedi.

Bunday oyında bala ózin sol shıǵarmadaǵı qaharman ornında sezedi, onıń sezim, keshirmeleri dúnyasına tereńirek kirip baradı. Kórkem shıǵarmalardı qaharmanlar tilinde sóylep beriw baladagi qıyaldı rawajlandırıwǵa járdem beredi hám shıǵarma qaharmanına kerek bolǵan unamlı sıpatlardı iyelewge umtıladı. Saxnalastırılǵan oyında kórkem shıǵarmanıń ideologik mazmunı balalar tárepinen tereńirek ańlap alınadı.

Saxnalastırılǵan oyınlar balalar da qandayda bir ertek yamasa gúrriń syujeti tiykarında belgili bir roldi orınlawǵa, oyın processindegi personajlardıń aytajaq sózlerin yad alıwǵa tiykarlanǵan bolıp, balalarda erik, intizom, óz háreketlerin basqalardıń háreketine muwapıq ámelge asırıw sıyaqlı sıpatlı tárbiyalawda nátiyjeli qural bolıp esaplanadi.

Saxnalastırılǵan oyınlardı shólkemlestiriw tómendegi basqıshlardı óz ishine óz ishine aladı:

I-basqısh. Saxnalastiriw ushın kórkem shıǵarmanı tańlaw. Kórkem shıǵarmanı tańlawda tómendegi talaplarǵa ámel etiw kerek: a) ertek yamasa gúrrińde qatnasıwshılar sanı kóp bolıwı kerek; b) shıǵarmanıń tek ǵana mazmunı, bálkim ondaǵı háreketlerdiń de hár qıylı bolıwına itibar qaratıw kerek; c) shıǵarma- kórkem oqıwǵa uqsas bolıw kerek; d) shıǵarma mazmunı qızıqlı hám emotsional bolıwı zárúr; e) shıǵarma balalardıń jasına sáy keliwi kerek.

II-basqısh. Saxnalastiriw ushın tańlanǵan ertek yamasa gúrrińniń mazmunın oqıp beriw.

III-basqısh. Shıǵarmanı balalar tárepinen eslep qalınıwina erisiw: qayta oqıp beriw, hár bir balanıń aytatın gápleri ústinde individual jumıs aparıw, súwretler kórsetiw.

IV-basqısh. Oyın qızıqlı ótiwi hám uzaq dawam etiwi ushın oyınǵa kerekli materiallar, kiyimler tayarlaw hámde basshılıqdı tuwrı ámelge asırıw kerek.

Saxnalastiriw iskerligi processinde balalarda dóretiwshilikti rawajlanıw mazmunı. Mektepke shekemgi bilimlendiriw shólkemlerinde turli bayram kesheleri shólkemlestiriledi. Kesheler hár qıylı –bayramlar balalarda dóretiwshilikti rawajlandırıwǵa qaratılǵan boladı. Kesheler mazmunı tárepinen júdá bay, qızıqlı, estetik tárepten zawıq baǵıshlawı ayrıqsha orınǵa iye ekenligi menen balalardı dóretiwshilik aktivliklerin rawajlandıradı. Kesheler tiykarınan balanıń jas hám ayriqsha qásiyetlerin esapqa alǵan jaǵdayda shólkemlestiriledi. Keshelerda hár qıylı ertek qaharmanları qatnasıwında dúziliwi, saxna bezewleri, balalardı bayramǵa say kiyindiriw balalarǵa jáne de kóterińki keypiyat baǵıshlaydı.

Nan iyisi.

Alisher Navoiy

Saxnada saray kórinisinde suwretlenedi. «Nan iyisi» ráwayatın saxnalastiriw uchın zarur bolǵan barlıq úskeneler menen házirlenedi. Qatnasıwshılardıń barlıǵı óz ornın iyeleydi.

- Bir kúni patshax Husayn Boyqaro óz huzuriga wázirlerin shaqırıptı. Dúnyadaǵı eń xosh iyisli zattı keltiriń!

Ońqol wáziri bir qushaq atir guldi keltiripti.

Wázir:- Mine shaxim.

Shoh:- Joq, men aytqan zat bul emes.

Shep qol wáziri qalampır monshaq keltiripti.

Wázir:- Mine, shaxim, marhamat.

Shaq:- Joq. Men aytqan zat bul emes. Sizlerge úsh kún muddet: tapsańız - taptıńız, tappasańız, hámmeńizdi jazalayman!

Wázirler ne islerin bilmey, basları qatıpdı. O'ylay-o'ylay, Alisher Navoiyniń huzuriga barıp, másláhát sorawǵa qarar etipti.

- Assalawma-aleykum, taxsir.
- Vaaleykum assaleam. Kelińler, xosh kórdik, márhámat.

Wázir:- Ey, mehriban ustaz! Bizdi jazadan qutqarıń. Shaximiz dúnyada eń jupar ıyıslı zattı keltiriwimizdi buyırip edi. Sonı hesh taba almay atırmiz. Panoxińızǵa alıń.

Navoiy:- Bul jumbaqtı ashatuǵın kisi - Dıyxan baba. Qáne, jurińler, so'raymiz.Hámmeleri birgelesip, Dıyxan baba janına barıpdı.

Dıyxan:- Atam raxmetli tandırdan jańa úzilgen nan iyisinen hushboyroq zat joq, dewshi edi. Jańa jabılǵan nan alıp barınlar-shi, shaxqa maqul kelse, ájeb emes. Navoiy jańa úzilgen nandi sebetke salip, shaq janına kiripti.

Navoiy:- Mine, shaxım. Dúnyada hushbo'y iyisli zat - tandırdan jańa úzilgen nan bolıp tabıladı.

Shaq:- Raxmet, dostım, kóńilim qálegen zattı siz tawıp keltiripsiz.

Navoiy:- Shaxim, raxmetti maǵan emes, Dıyxan babaǵa aytıń, kólińizdiń qálewin sol kisi taptı.

Shaq shappatlap, mulozimlarini shaqıriptı.

Shaq:- Dıyxanǵa sarpay kiydiriń! Shaq ǵáziyneshisi dıyxanǵa sarpay kiydiripti.

Dıyxan:- Qulluq, shaxim, qulluq.

Qadaǵalaw ushın sorawlar.

1. Mektepke shekemgi jastaǵı balalar menen dóretpelerdi saqnahnalashtiriw qaysı tárizde ótkeriledi?
2. Balalarda dóretiwshilikti rawajlandırııw metodların aytıń?
3. Saxnalastırılǵan oyınlardan mısallar keltiriń?

1. Mektepke shekemgi bilimlendiriw shólkemlerinde bayram kesheleran shólkemlestiriw haqqında túsinik beriń?
2. Balalar dóretiwshiligin qáliplestiriwde tárbiyashi sheberligin aytıń?
3. Ilaj senariysini tuzib analiz etiń?

Paydalanılǵan ádebiyatlar.

1. Yusupova Mektepke shekemgi tárbiya pedagogikası T: Oqıtıwshı 1993
2. Xasanboyeva O. Ol. Mektepke shekemgi bilimlendiriw pedagogikası T:ILm ziyo 2006
3. Nurmatova M. Sh. Xasanova Sh. T. Súwret buyım soǵıw hám balalardı suwretleytuǵın iskerlikke úyretiw metodikasi TChoTpon” T:2010
4. Sadıqoa Sh. A. Mektepke shekemgi pedagogika. T; Taffakur bo'stoni 2013

7 Tema. Quwırshaq teatrınıń payda bolıwı, tariyxı hám tárbiyalıq áhmiyeti

jobası :

1. Quwırshaq teatrining payda bolıw tariyxı.
2. Mektepke shekemgi jas dağı balalardı quwırshaq teatri personajlarini soǵıw arqalı kórkem dóretiwshilik qábiletlerdi qáliplestiriwdiń tárbiyalıq áhmiyeti

Gárezsizlikke erisken dáslepki kúnlerimizden baslap, ósip kiyatırǵan jas áwladtı hár tárepleme jetik, ruwhıy barkamal insan etip kamal taptırıw – jámiyetimizdiń ústem wazıypalarınan biri bolıp tabıladı. Bul boyınsha keleshegimizdiń fundamenti bolǵan jaslardı kámil insan etip tárbiyalawda mektepke shekemgi bilimlendiriw mákemeleriniń ornı ayrıqsha. Mektepke shekemgi bilimlendiriw mákemeleri jumısın kóp tárepleme dep esaplaw múmkin. Usı tárepten alıp qaralǵanda, balalarda ádep-ikramlılıq-estetikalıq sıpatlardı qáliplestiriwde quwırshaq teatrı hám ózine say áhmiyetke iye. Quwırshaq teatrı balalar menen tikkeley qarım-qatnasta bolıw, olardıń "tili"nde pikir almasıw, arnawlı sáwllendiriw qurallarına iye bolıwı, kishkenelerdi isendiriw, waqıya-qublıslarǵa qaraǵanda sezimlerdi bildire alıw ózgesheligine kóre pedagogikalıq áhmiyetke iye.

Quwırshaq teatrı duńyanıń kóplep xalıq hám ellerge áyyemgi zamanlardan beri belgili. Ol jámiyet turmısında zárur áhmiyetke iye bolıp kelgen. Quwırshaq teatrı hár bir mámlekette túrli formada, túrli kólemde, ózin say tárizde rawajlanıp kelgen. Solay bolsa-da, quwırshaq teatrınıń tórt túrin ayrıqsha ajıratıp kórsetiw múmkin. Bular:

- qolǵa kiyip oynatılatuǵın quwırshaqlar;
- jip penen basqarılatuǵın quwırshaqlar;
- sayalı quwırshaqlar;
- aktyorı kórinetuǵın quwırshaqlar.

Teatr imaratlarınıń bugingi kórinisi ózine say sahna kórinisleri tariyxı áyyemgi Gretsiyaga barıp taqaladı. Ústi jabılǵan sahnalar dáslep áyyemgi Rimde payda bolǵan, dep shamalaydı. Geybir dereklerde aytılıwınsha, teatr tek ǵana sahna bólegi emes, al pútin amfiteatrdıń ústi hám jabılǵan. Teatr sahnalarındaǵı shatırlar atiraptaǵılardı sırtqı tásirlerden, shamal hám jawınnan qorǵaǵan. Dáslep, birinshi bar Rim teatrlarında perde payda bolǵanlıǵı qánigeler tárepinen aytılıp ótilgen. Perdeniń payda bolıwı, álbette, sahnada qanday da bezekler bolǵanlıǵınan derek beredi.

"Xalıq kóbinese túrli bayramlar, Dionis sharapatına shólkemlestirilgen kóshe kórsetiwleri, sport bellesiwlerine toplanǵan. Sonıń ushın bunday tamashalar hámmege kórinetuǵın bolıwı ushın kóbinese bálentlikler yaki tawlar eteginde shólkemlestirilgen. Sonda tamashagóyler ózine qolaylı bolǵan tábiiy jaylawlarga jaylasıp, biymálel tamashalardıń guwahı bolǵan. Soń tamashagóyler ushın aǵashtan arnawlı orınlar shólkemlestirilgen. Eramızga shekem bolǵan ásirde bolsa waqtınsha tamasha imaratları ullı tas amfiteatrlarına aylanǵan".[1]

Hár bir quwırshaq teatrı ózine saykes milliy xarakterge iye. Duńya tsivilizatsiyası tariyxında kamil insandı tárbiyalawdıń quralı sıpatında tómendegi quwırshaq teatrları shólkemlestirilgen.

Frantsiya quwırshaq teatrı qahramanı – Polishinel quwırshaqshı Jan Brioshega qaraslı bolǵan, onıń xaqıqıy atı Djovanni Briochi edi. Eń áyyemgi suwretlerden yaki muzeyler arqalı belgili bolǵan Polishineldiń qolqap quwırshaqları XVIII ásirge tiyisli. Usı payttaǵı "Polishineldiń arqası hám aldında eki órkeshi ósip

shıqqan, aq parik kiygen, basında úshmúyesh shlyapa bolǵan. Postınıń jeńlerinen manjetler shıǵıp turǵan. Mamıq aylana jaǵa moynın orap turǵan".

Rossiyanıń úy quwırshaq teatrları. Úy quwırshaq spektaklleriniń tariyxı XVIII ásir aqırı XIX ásirdiń baslarınan baslanadı. Sol dáwir "úy teatrlarındaǵı quwırshaqlardı 3 ta tipke ajıratıw múmkin:

1) balalar quwırshaq spektakli bolıp, derlik úlkenler qatnasısız ámelge asırılǵan. Úlkenler qatnası bunda tiykarınan tamashagóyler bolǵan. Bul spektakl-oyın balanıń tolıq erkinligin kórsetken. Bunday spektaklller haqqında K.S.Stanislavskiyden oqıw múmkin;

2) balalar ushın spektakl bolıp, úlkenlerdi hám qanaatlandırǵan. Úlkenler roli bunda aktivlesken. Úy quwırshaq sahnaları tárbiya hám tálim maqsetinde paydalanılǵan. Spektakl pedagogikalıq baǵdarga iye bolǵan. Balalar hám úlkenler orınları menen almasqan. Balalar kóbirek tamashagóy, úlkenler qatnasıwshılar hám p`esa avtorları bolǵan;

3) úlkenler ushın kórsetilgen. Úy teatrında estetikalıq kontseptsiya, ádebiyat hám dramaturgiya payda bolǵan, rawajlanǵan. Bunda siyasiy hám sotsial temalarga murajaat etilgen".

Petrushka. 19 ásir aqırında rus xalıq quwırshaqbazları, quwırshaq teatrınıń 2 qıylı texnikasın qaǵıydaday bilgen: jiptegi quwırshaqlar teatrı («marionetok» termini menen ataǵan) hám qolǵaplı quwırshaqlar teatrı («petrushka» termini menen atalǵan). Bul kóshe tamashaları haqqında kóplegen maǵlıwmatlar qalǵan. Dereklerde aytılıwınsha, 19 ásir aqırında petrushkashılar «sharmanshik»ler menen qosılǵan. Azannan keshke shekem quwırshaqshılar bir jerden ekinshi jerge kóship júrgen. Kúni boyı Petrushkanıń waqıyaları tariyxı haqqında tákirarlap tamashalar kórsetilgen. Hámme kórsetiwler 20-30 minuttan bolúan. Aktyor jelkesindegi ekkige ajıratılatuǵın perdesin, quwırshaqlar salınǵan sandıǵın alıp júrgen. Muzıkant bolsa awırlıǵı 30 kilogramga shekem keletuǵın sharmanka muzıka ásbabın kóterip júrgen.

**Bel`giya podval quwırshaqları.** Tariyxıy dereklerde "Pushenellenkel`der" termini "quwırshaq jer tólesi" degen attı ańlatqan. Bel`giyada quwırshaq teatrı sonday atalǵan. Sebebi shınnan hám olar eski úyler jer tólelerinde jaylasqan edi. Quwırshaq teatrınıń atalıwına itibar berilse "pul`chinella jer tólesi" mánisin ańlatadı. "Otırǵıshlar qatarı ápiwayı taxta, arqa diywaldan teksheden túsken. Jer tóle pás boldıp akırǵı orında otırǵanlardıń bası diywalǵa tiyip turǵan. Birinshi otırǵıshlar aytarlıqtay aldında bolıp, ogan balalar jaylasqan. Sahna yarım metr bálentlikte bolǵan, poldıń keńligi 18 metr, bálentligi 1 metr. Onı ápiwayı perde tosıp turǵan. Qasında kelte, kishkene esik. Shep táreptegi esikte sonday jazıw bar: "Onı kim ayaǵı menen iterip tewip tursa (qanday da belgi)", oń tárepte "sahnaǵa zatlar atıw, tupiriw qadaǵalanadı".

L`yoja quwırshaq teatrı. Chanches. XIX ássr aqırında kambaǵallar kvartallarında kóplegen quwırshaq teatrları bolǵan. Biraq olardı tabıw qıyın bolǵan. Olardı qala oraylarınan izlew paydasız. Hámme nárse bir xanada bolǵan. Xana iyesi awqat pisirip turǵan, spektaklden soń bolsa hámme uyqılaǵan. Bir neshe orınlıqlar túnde stulchik wazıypasın atqarǵan. Olar jatıw ushın teńlestirilgen. Orınlar arqası turatuǵın orın bolǵan. Sahna artı diywallarına quwırshaqlar asıp qoyılǵan. Tek ǵana belgilengen quwırshaqlar ushın hár qıylı rol` oynaw múmkin. Eski quwırshaqlar tereklerden islengen. Quwırshaqlardıń murnı grekshe usılda, kózi, shashı, awzı hám sakalı aǵashtıń ózine sızıp qoyılǵan.

AQSh professional quwırshaq teatrı. AQSh professional quwırshaq teatrı 20-

jıllarǵa kelip payda bolǵan. 30-40 jıllardıń ataqlı quwırshaq oynatıwshılarınan biri Frenk Peris bolǵan. Ol qara kiyimde hám kelte marionetkanı oynatqan. Ol qara perdeniń arnawlı ilgishlerindegi 5-6 nomerge móljellengen quwırshaqlar menen gezekpe-gezek islegen.

"Amerika quwırshaq teatrınıń ózine say ózgeshelikleri:

- birinshiden, mámleket teatrının joq bolıwı. Olar mámleketten járdem almaydı;
- ekinshiden, turaqlı zal hám imarattıń joq bolıwı. Hár qıylı jerlerde sayahat etip, tamasha qoyǵan;
- úshinshiden, quramınıń az bolıwı. Olar 2-3 yaki 1 aktyordan ibarat bolǵan;
- tórtinshiden, televidenieniń roli. Olar televidenie járdeminde jasap kelmeqte".

Házirgi waqıtta AQShda kóplep mayda quwırshaq toparları iskerlik kórsetpekte. Olar júdá qolaylı hám jámiyettiń qálegen buyurtpasın orınlay alad, turmıslıq hám jámiyet ushın paydalı.

Angliya quwırshaq teatrı. Angliya quwırshaq teatrı qahramanı Panch bolıp, ol áwmetli hám taǵdirine isengen usta edi. Angliya burujuaziya evolyutsiyasınan parıqlı Panch hám onıń obrazı sezilerli rawajlanıwǵa erisken. Dáslep Panch shawqınlı hám quwnaqlıǵı menen hámmeni ózine tartqan. Waqıt ótip bul xarakter qopal hám óz mápleri jolında hámme nárseden qaytpaytuǵın insanǵa aylanadı. Biraq angliya tamashagóyleri Panchti óz obrazına qaytarıwdı talap etedi. Xalıq óz qahramının jaqsı kóretuǵın edi. Panch aqıllı bolǵan, kushli hám óziniń dushpanlarınıń ústinen hár dayım ǵalaba qazanǵan. Bunıń hámmesi quwırshaq teatrınıń siyasiy yumorlıq qosıqqa tolı ekenligin sáwlelendirgen.

Yaponiya quwırshaq teatrı. Yaponiya quwırshaq teatrı óz dásturlerin saqlap qalǵan Uotura Bunrakuken atı menen atalǵan. "Bunraku quwırshaqları 1/2 - 2/3 ólshemdegi adam boyına teń tayarlanadı hám hár bir quwırshaqtı 3 adam basqaradı. En tájriybelisi onıń basın (kózin, qasların awzın, qabaqların) hám oń qolın basqarǵan. Ekinshi operator quwırshaqtıń shep qolın háreketlendiredi. Úshinshisi onıń ayaǵın basqaradı". Operatorlardıń ózleri bastan-ayaq qara kiyimde boladı. Tamasha baslanǵannan bir neshe minuttan soń tamashagóyler operatordı kórmey qaladı. Olardıń dıqqatı quwırshaqlardıń háreketine qaratıladı. Ayrım jaǵdaylarda birinshi operator ataqlı artist bolıp, ol betin jasırmay shıǵıwı múmkin.

Jáne sol nárseni hám aytıw lazım, Yaponiya mádeniyatı tariyxı hám dásturlerin televideniya arqalı tikkeley kórsetiletuǵın seriallar yaki ádebiyatlardan oqıp baqlap, onı eki túrli tárizde qabıl etiw múmkin. Bir qaraǵanda bul samuraylar watanı. Biraq basqa tárepten qarasań bul jerde ajayıp gullerdi, birinshi qardı siwiwshi, salem bergende iyiliwshi, turmısqa óz kóz-qarası menen qaraytuǵın jer. Yapon xalqınıń ájayıp mádeniyatın sonnan hám bilse boladı, olar hesh qashan ashıq básekige barmaydı. Shıdamlı, kúshli tárbiya, tilin óz waqtında tiye biliw bul jerde tiykarǵı qaǵıyda sanaladı. Yapon xalqı júdá názik bolıp, sóylesiw protsessinde olar "awa" sózin júdá kóp qollaydı hámde "joq" sózi bolsa olar ushın tanıs emse. Ushırasıw paytında iyilip sálem berip atırǵan birinshi bolıp qáwmetin tiklewi hurmetsizlik esaplanadı.

İtaliya quwırshaq teatrı. İtaliya quwırshaq teatrı Pul`chinella atı menen baylanıslı. Tariyxshılardıń pikirinshe, bul quwırshaq qahramani XV yaki XVI ásirlerde payda bolǵan. İtaliyada quwırshaq tamashalarınıń úch túri bar:

1. Kóshelerde qoyılatuǵın quwırshaq tamashaları.
2. Doska qasında oynatılatuǵın quwırshaqlar.
3. Qolǵaplı quwırshaq tamashaları.

“XVI ásirde jasaǵan Milanlik atqlı vrach hám matematik Kardani jazǵan: “men eki Sitsiliyalikti eki aǵash figuranı oynatqanın kórip hayran qalǵanman”. Dawamınla ol túsindiredi: olar bir ǵana jip penen basqarıladı. Jip olardı arasınan ótip joqarıǵa tartılǵan edi. Jiptiń bir ushı aǵash qatarǵa, ekinshisi quwırshaqbazdıń ayaǵına baylanǵan. Quwırshaqbazdıń ayaq háreketleri quwırshaqtıń bsın qıymıldatıwǵa, qolın silkitiwge, ayaǵı menen júriwge májbur etedi. Quwırshaqtın hár bir háreketi muzıqa menen sáykes tusiwi kerek edi”. Kardanidiń aytıwınsha oyınǵa túsiwshi quwırshaqlardı xalıq “magatelli” dep ataǵan. Házirgi kúnde bul soz qollanılmaydı.

Bugingi kúndegi quwırshaqbazlar bul quwırshaqlardı “doska quwırshaqları” dep aytadı. Bul sóz frantsuzcha “lya-plyanshet” – doska sózinen alınǵan. Doska quwırshaq teatrı dásturleri tap İtaliyadaǵı sıyaqlı. Pul`chinellanıń sırtqı kórinisi: qopal, qorindor, murnı uzın, arqasında eki bukri bar. Jáne ol urlıqshı, ótirikshi, qorqaq, jánjelkesh.

Quwırshaq teatrı tórt múyesh hámme tárepi material menen oralǵan yashikti esletedi. Quwırshaqpazdıń janında járdemshisi boladı, ol waqıyanı túsindirip turǵan. Ekinshi járdemshi muzıkant bolǵan. Pulchinello óziniń yashigi menen Evropanı aylanıp shıqkan.

İndiya quwırshaq teatrı. İndiyada házirgi kúnde marionet quwırshaq teatrı ataqlı. Úlkenler hám, balalar hám usı teatrdıń tamashagóyi. Usı teatr óziniń áyyemgi usılların házirge shekem saqlap qalǵan. Sonday-aq, biziń eramızǵa shekem bolǵan kóp jıllar dawamında xalıq quwırshaq teatrlarında hám házirgi ásbap-uskenelerden paydalanılǵan. Hátteki, ásbap-uskeneler hám uzaq tariyxqa tiyisli. Bul ásbap-uskeneler bambuqtan jasalǵan. Quwırshaq teatrı sahnasında usılardı háreketlendirgen. Házirge shekem hám áne usı quwırshaqlar saqlanıp qalǵan. Bul quwırshaqlar ápsanagóy qahramanlar hám olardı turmıslıq, real kórinis jaǵdayların suwretleydi. Jáne quwırshaq teatrı sahnalarında áyyemgi janzatlar, haywanlardıń suwreti hám saqlanıp qalǵan: arslan, pil, at, buyvol hám t.b.. Házirgi İndiyada hám shıǵıstıń kópshilik mámleketlerinde, ásirese, soya quwırshaq teatrı keń tarqalǵan.

Gretsiya hám Rim. Shıǵıstaǵı mádeniyattın Batısqa kirip barıw nátiyjesinde quwırshaq teatrı hám kirip bardı. Jıllar dawamında quwırshaq teatrları kóbeyip, olardıń basqarıwshıları pútin duńyaǵa tarqalǵan. Bul teatr xalqlardı ózine tarttı hám keyin Gretsiyada quwırshaq teatrı shólkemlestirildi. Olar kóshelerde, hár qıylı maydanlarda tamasha kórsete basladı. Quwırshaq teatrı hár túrli edi. Olar eki insannıń sáwbetinen tartıp, pútin kúnniń ǵamın waqıya –qublısların kórsete basladı. Ol bara-bara xalıqtıń pás qatlamındaǵı adamlardıń muhabbatın qazandı. Rimde bunday tamashalar ádettegi jaǵday edi. “Rimdegi xalıq quwırshaq teatrı áyyemgi Rim kamediyası Atelloni qoya basladı. Bunda tiykarǵı qahraman ápiwayı hám kichshene ǵana qalada jasawshı Atello. “Atellan” kamediyasınıń oraydaǵı komik figura Makkus –házilkesh persanaj edi. Onıń boyı kishkene, beli bukir, qardı bolsa shıqkan, qarnı hám bukirge uqsas edi. Basınıń kórinisi hám sıqılsız edi. Ol házili menen tamashagoylerdi kúldiretuǵın edi” .

Sonnı ayrıqsha aytıp ótiw kerek, quwırshaq teatrınıń zárur ózgesheliklerinen biri, ol Aziya hám Evropada XX ásirge shekem tiykarınan dástúriy formalarda jasap kelgen. Duńya quwırshaq teatrları arasında júdá kóp uqsaslıq bolıwı múmkin. Olardıń ulıwma tárepleri, ájayıp waqıyaları, quwnaqlıǵı, házilkeshligi, ornı kelgende hayyarlıǵı menen ajıralıp turadı. Qánigelerdiń pikirinshe, quwırshaq teatrınıń sańat sıpatında kelip shıǵıwı haqkında hám eki teoriya bar. Birewi-balalar oyını quwırshaq teatrınıń dáslepki kórinisi, dep esaplaydı. Ekinshi teoriya quwırshaq teatrınıń kelip shıǵıwın bet perdeler (maska) teatrına baylanıstırıp túsindiredi. Tiykarınan, quwırshaq teatrı jer júzinde dáslep

qashan hám qay jerde payda bolǵanlıǵı haqqında házirge shekem bir zat aytıw qıyın.

Ózbek dásturiy quwırshaq teatrı qahramanlarınan biri "Palwan Kachal" esaplanadı. Palwan Kachal quwırshaǵı, tiykarınan, qolǵa kiyip oynatılǵan. Onıń bas bólegi aǵashtan jasalǵan bolıp, iyninde kóylek, chapan, basında toppı bolǵan. Ol ápiwayı xalıq wakili sıpatında "ájayıp shatır" túri tamashalarında qatnasqa. Usı tamashalar XIV ásirden baslap xalıqtıń itibarına túsken.

Quwırshaq teatrı jamiyettiń sotsial rawajlanıwında zárur orın tutadı.

XI-XII ásirler dawamında Oraylıq Aziyada teatr sańatı tez rawajlanǵan. Usı dáwir dawamında al-Xorazmiy, Farobiy, al-Farǵoniy, İbn Sino sıyaqlı entsiklopedist alımlar duńyaǵa keldi. XV-XVI ásirlerge kelip áyyemgi Turkistan jahanǵa Qozizoda Rumiy, Uluǵbek, Navoiy, Xusayn Voiz Koshifiy, Umar Xayyom sıyaqlı alımlardı tanıtqan. Olar óz shıǵarmalarında teatr, onıń túrleri, tárbiyalıq áhmiyeti haqkında pikir júritken.

Quwırshaq teatrınıń rawajlanıw tariyxınan belgili, áyyemgi zamanlarda adamlar aǵashtan hám onıń qabırshaqlarınan, ılaydan hár túrli haywanlar, quslar, sonday-ak, perishtelerdiń quwırshaqların jasap, olarǵa sıyınǵan, háreketke keltirgen, oynatqan. Orta Aziya, sonday-aq Ózbekstanda hám VIII ásirge shekem otqa sıyınıw, Budda dinlerine sıyınǵan insanlar ózleri unatqan qudaylardıń háykellerin húrmetlep, olar menen janlı organizm sıpatında qarım-qatnasta bolıp kelgen. Yaǵnıy Ózine say quwırshaq teatrı payda bolǵan. Musılman dáwirinen baslap áyyemgi diniy dásturler, urp-ádetler, tamashalar hám bayramlar quwırshaq teatrı sahnalarına kÓshken hámde oyın formasında balalar duńyasına kirip kelgen.

Dáslepki quwırshaqlar qolǵa kiyilip, barmaqlar járdeminde háreketke keltirilgen yaki bolmasa qolınan uslap oynatılǵanÓzbekstanda bunday quwırshaq túri ájayıp shatır dep, onıń qahramanı Palwan Kachal dep atalǵan. Polvon Kachalga uqsas qahramanlar duńyanıń kóp mámleketlerinde ushraydı: Eronda onı Paxlavon Kachal, Kitayda Sun U Kun, Rossiyada Petrushka, Angliyada Panch, İtaliyada Pulchinella, Frantsiyada Polishinel hám t.b.. Olar minez-qulıqları menen hám bir-birine uqsas.

Zamanlar Ótip, jámiyetler rawkajlanǵan sayın quwırshaq teatrınıń forması, quwırshaqlardı jasaw hám háreketke keltiriw usılları hám Ózgerip, quramalasıp bara bergen. Ásirese, shıǵıs mámleketlerinde, sonday-aq, Bengaliyada (indiya) "Putul nech"degen qolǵaplı quwırshaqlar suwret bolǵan. Tiykarınan bul tur Kitayda hám keń tarqalǵan. Yava aralında (indoneziya) sım menen basqarılatuǵın quwırshaq teatrı suwret bolǵan. XX-ásir baslarında usı forma Rossiyada qabıl etilgen, soń bashqa mámleketlerge tarqalǵan.

Dereklerde aytılıwınsha, qánigeler quwırshaqlardı hár túrge ajıratadı: waqıyalı oyın qatnasıwshıları (wl bala, qız bala, bÓbek, shıpaker, militsioner hám t.b.); ertek qahramanlaı (Úsh aǵayinli batırlar, Kenje batır, Qızıl qalpaqsha, Dyumovochka, Chippolino, Buratino hám t.b); qol teatrı quwırshaqları (qolǵa kiyip oynatılatuǵın quwırshaqlar); marionetka quwırshaqları (arnawlı maslama járdeminde háreketke keltiriletuǵın quwırshaqlar); barmaq quwırshaqları (barmaqqa kiydiriletuǵın kishkene quwırshaqlar).

Ózbek xalıq teatrı Ótken ásirde tiykarınan eki túrde payda bolǵan: mazqarabaz-qızıqshılar hámde quwırshaq teatrı. Birinshi túri tiykarınan bir neshe janrlardan: kishi satirikalıq mazmundaǵı sahnalardı atqarıwshı masqarabaz-qızıqshılardan, sahnalastırılǵan shıǵıwlar orınlawshı iri wakillerden, yaǵnıy askiyabaz, dárwazlar, akrobat, fokusshı, aǵash ayaq hám muzıqantlardan ibarat bolǵan. Ekinshi túri quwırshaq teatrı yaki quwırshaq oyın hámde qol quwırshaǵı. Yaǵnıy qol menen basqarılǵan hámde

jip penen bashqarılatuǵın quwırshaq oyınnan ibarat bolǵan. Barlıq xalıq teatrı sańatkorlari – mazqarapazlar, qızıqshılar, quwırshaq oyınları, sazendeler bir sholkemge birikken.

Keyingi yarım ásirden artıq dáwir ishinde xalıq teatrları jańa mazmun hám formalarda rawajlandı hámde professional teatrlar payda boldı. Mazxarabaz-qızıqshılar, darbozlar tsirktiń jaratılıwında, quwırshaq oyınları, qosıqshı hám ayaq oyınshılar jańa dramatikalıq teatrlar payda bolıwına negiz jarattı.

Belgili, balaga mektepke shekemgi jasta berilgen bilim onıń pútkil ómiri dawamında jetekshi orındı iyeleydi. Jámiyetimizde alıp barılıp atırǵan reformalar kólemi, rawajlanıp baratırǵan pán-texnika rawajlanıw ásrinde ata-analar perzentlerine bugingi kún talaplarınan kelip shıqkan jaǵdayda, olardıń jasına múnasip hám ózine say ózgesheliklerin inabatqa alǵan jaǵdayda kerekli tálim-tárbiyanı berip barıw, ruwhıyatı joqarı, hár tárepleme jetik insan etip kamalga keltiriw lazımlıǵın ańlap jetpekte.

Balalarda ádep-ikramlılıq– estetikalıq sıpatlardı qáliplestiriw túrli jollar, formalar hám qurallar járdeminde ámelge asırıladı. Usı tárepten alıp qaralǵanda, quwırshaq teatrı – estetikalıq sezimlerdi, balalardıń qızıǵıwshańlıǵı hám túsiniklerin rawajlandırıw ushın júdá qolaylı kural esaplanadı. Ádep-ikramlılıq-estetikalıq sıpatlar balalarda gózzallıq xaqqındaǵı bilimler, turmıs waqıyaları, buyımlar, olardıń hár túrlili, Ózin tuta biliwdi, qarım-qatnasqa kirisiwsheńlik, jaqsı –jamandı parıqlaw, Óz-Ózine baha beriw sıyaqlılardı tárbiyalaw máselesin Óz ishine aladı.

Mektepke shekemgi jastaǵı balalar minez-qulıq hám qarım-qatnasıqtıń kóplegen usılların qısqa múddet ishinde Ózlestiredi. Ol átiraptaǵılardıń is-háreketlerin baqlaydı. Olardıń júris-turısı, múnásiybeti, Ózin tuta biliw, sózi hám is-háreketine elikleydi. Nátiyjede Óz teńlesleri menen qarım-qatnasta bolıwǵa mútájlik seze baslaydı. Bul protsesste úlkenlerdiń, ata-analar hám tárbiyashılardıń kórsetpeleri, úlgileri zárur orın tutadı.

Bul boyınsha mektepke shekemgi bilimlendiriw mákemeleriniń quwırshaq teatrı menen Óz-ara birge islesiw baylanıslarınıń jolǵa qoyılıwı balalardıń quwırshaqlarǵa qaray Ózgeshe múnásiybette bolıwına alıp keledi. Ásirese, milliy dásturlerimizge húrmet, olardıń áyyemgi quwırshaqpazlık sańatına bolǵan qızıǵıwshılıqların kúsheytiriw, xalıq ara hám respublika kÓleminde Ótkerilgen quwırshaqpazlık korik-tańlawlar jeńimpazları menen tanısıw imkoniyatın beredi.

8 Tema. Quwırshaq teatrı persanajların jasaw arqali kórkem dóretiwshilik qábiletlerin qáliplestiriw mazmuni hám quwırshaq jasaw usıllari

Joba:

1. Mektepke shekemgi úlken jasdaǵı balalardıń kórkem dóretiwshilik qábiletlerdi quwırshaq teatrı jardeminde qáliplestiriw mazmunı
2. Quwırshaq soǵıw usılları

Mektepke shekemgi tálimniń házirgi basqıshında tárbiyalanıwshılardı dóretiwshilik miynetke tayarlaw – keleshek áwladtıń tálim-tárbiyasına qoyılatuǵın zárur wazıypalardan biri.

Tárbiyalanıwshılardı dÓretiushilik miynetke tayarlaw olardıń qızıǵıwshılıqları, uqıplılıqları hám imkaniyatlarına tyikarlanǵan qol miyneti esaplanadı. Qol miyneti

protsessinde balalar tiykarınan taslandı (kereksiz, shıǵındı) materiallardan, jasalma shiyki zatlar menen islew kónlikpeleri payda boladı.

Tárbiyalanıwshılardı quwırshaq jasawǵa úyretiwde tómendegiler zárur orın tutadı:

- Jasalıp atırǵan quwırshaq túri hám onıń Ózine saykesligi haqqında dáslep awız-eki túsinik beriw;
- kerekli úskeneler, olardan tuwrı hám abaylap paydalanıw haqqında tárbiyashı esletpesi;
- tyikarǵı isti baslaw, hár bir háreketler izbe-izligi aldınnan tárbiyashınıń ámelde kórsetpesi;
- hár bir tárbiyalanıwshılardıń is-háreketin baqlaw;
- Óz waqtında xoshametlep barıw.

Tárbiyashı hám tárbiyalanıwshılar ushın túrli quwırshaqlar jasaw texnologiyaları islep shıǵılıp, tikkeley mektepke shekemgi bilimlendiriw mákemeleri iskerliginde qollanılmaqta. Usı protsessti ámelge asırıwda tómendegi talaplarǵa ámel etiw belgilep alındı:

- quwırshaqtıń turi, atı, forması, kÓlemi hám isletiliwi haqkında dáslepki túsiniklerdiń beriliwi;
- balanıń biymálel háreket etiwi hám jasawı ushın qolaylı sharayat jaratılıwı;
- balalardıń oyınshıq jasawları ushın kerekli materiallardıń házir bolıwı;
- tárbiyashı hár bir háreketin túsindirgen halda jasap kórsetiwi;
- tayar quwırshaqlar úlgi sıpatında kórsetiliwi;
- quwırshaq milliylikke baǵdarlanǵan, dásturlerdi saqlap qalǵan bolıwı lazım;
- quwırshaq balaga zıyan jetkermeytuǵın, oynaw ushın qolaylı, bala salamatlıǵına zıyansız tayarlanıwı kerek;
- quwırshaq balanıń qızıǵıwshılıqlarına sáykes keliwi, hár qıylı oyınlarda paydalana alatuǵın, dóretiwshilikke iytermeleytuǵın bolıwı lazım;
- quwırshaqtıń sırtqı kórinisi shıraylı bolıwı maqsetke muwapıq boladı.
- is protsessinde estetikalıq sezimge itibar qaratıw;
- balalardıń fizikalık rawajlanǵanlıǵın itibarǵa alıw;
- balada jasalǵan quwırshaǵına muhabbat sezimin oyatıw, miynettiń nátiyjesinen quwanıw, juwapkershilikli bolıwga úyretiw;
- dosları menen birge islesiw, Óz-ara járdemlesiwdi payda etiw;
- jasalıp atırǵan quwırshaq balanıń jas hám bilim dárejesine sáykes bolıwı, onıń sırtqı kelbetinen bala zawıqlanıwı lazım;
- quwırshaqqa berilgen reńlerdiń hár túrligi, kiyiminiń tártipliligi, jasalıwınıń ápiwayılıǵı bala ruwhiyatına úlken tásir kórsetedi.

Mektepke shekemgi úlken jastaǵı balalarda quwırshaq teatrı kuralında ádep-ikramlılıq-estetikalıq sıpatlardı qáliplestiriuge xızmet etiwshi– **balalar dóretiwshilik miynetinen** ónimli paydalanıladı.

Usı protsesste balalar tegis quwırshaqlar, qolǵaplı quwırshaqlar, qutılı quwırshaqlar, qolga kiyip oynatılatuǵın quwırshaqlardı jasawda aktiv qatnasadı hám bul boyınsha tárbiyashı kórsetpeleri tiykarında belgili bilim, kónlikpelerge iye boladı.

Usı quwırshaqlardı jasaw texnologiyaları sınaw jumıslarına tartılıp tárbiyashılarǵa aldınnan tayar buklet formasında usınıs etilgenligi is potsessiniń nátiyjeli keshiwin támiyinlep ǵana qalmay, belgilengen waqıttan ónimli paydalanıw imkaniyatın júzege keltirdi.

1. Jalpaq (tekis) quwırshaqlar jasaw.

***Kerekli úskeneler*:** juqa hám qalın karton qaǵazlar, qalem, qayshı, jelim, reńli qaǵazlar (reńli qálem yaki reńli boyawlar bolıwı hám múmkin).

1-basqısh.** Suwret* ***salıw.

Hár túrli kórinistegi suwretler (haywanlar, adamlar hám t.b.) juqa karton qaǵazına sızıladı.

2-basqısh. Nusqa kÓshiriw.

Sızılǵan suwret qaychshıa qıyıp alınıp, qalıń karton qaǵaz ústine qoyıp, átirapları qálem menen sızıp alınadı. Tap usı háreket ekinshi nusqa ushın hám tákirarlanadı. Soń hár eki nusqa qayshı menen qırqıp alınadı.

3- basqısh. Jelimlew.

Tayar qırqıp alınǵan suwretler bir-birine jelim arqalı jabıstırıladı. Usı protssste eki nusqanıń bir-birine tegis hám átirapları teń ústine-ustin túsiriwge itibar qaratıw zárur.

4- basqısh . Pardozlaw.

Tayarlanǵan quwırshaqqa pardoz beriw protsessinde reńli qálemlerden yaki reńli qaǵaz hám túrli boyawlardan paydalanıw múmkin. Usı protsesste estetikalıq talǵam zárur orın tutadı. Bezeudi tańlaw quwırshaqtıń xarakter Ózgesheliklerinen kelip shıǵadı.

5-basqısh. Ornatıw.

Jalpaq (tegis) quwırshaq jasaw protsessinde usı basqısh zárur áhmiyetke iye. Sebebi, bunday quwırshaqlarǵa tik turǵan jaǵdayda baha beriledi. Ornatıwda quwırshaqtıń páski bólimindegi qoq jabısqan jerinen azmaz ashıp, astına teń salmaqlıqtı saqlawı ushın belgili Ólshemde jánede qalıńraq karton qaǵazın jabıstırıw múmkin. Yaki bolmasa, plastilinnen hám paydalanıw múmkin.

2. Magnitli teatr. Mektepke shekemgi bilimlendiriw mákemeleri sharayatında usı teatrdı keń qollaw múmkin. Bunıń ushın ya tayar kishi quwırshaqlar, ya balalar tárepinen jasalǵan qolǵaplı, qaǵazlı, tegis (jalpaq), porolonlı quwırshaqlar bolsın olardıń astına magnit kesimi ornatıladı. Soń maslastırılǵan stol ústinde metall (magnit tortatuǵın) ornatıladı. Kórinbew ushın ústine material tartıladı. Usı teatrda tiykarınan qarama-qarsı 2-3 balaǵa mÓlsherlengen bolıwı maqsetke muwapık boladı. Quwırshaqlar bir-birine qarap háreketleniwi, bir-birinen qashıwı (quwalawı) múmkin. Magnit teatrı ushın quwırshaqlar jasalǵanda, álbette, olardıń pısıq, shıdamlı bolıwına áhmiyet beriw maqsetke muwapık.

3. Barmaq teatrı. Bunda balalar tek ǵana tamashagÓy emes, al tikkeley áne usı protsesste Ózleri hám qatnasıwı múmkin. Teatr qahramanların qaǵaz hám paralondan hám jasaw múmkin. Qaǵazdan adam hám haywanlardıń kishi suwretin barmaqlarǵa kiyip alınatuǵın tárizde jasaw usınıs etiledi. Quwırshaqlar tsilindr, konus, qutı formasında tayarlanıwı múmkin. Bezew ushın túrli gezlemelerden paydalanıw múmkin. Gezlemeniń sÓtilip ketpeytuǵın túri tańlanadı hám terisine tigilip, soń awdarılıp, kerekli jerleri tigiledi. Barmaq teatrınıń basqa teatrlardan parqı sonda, onda ertek qahramanları balalardıń barmaqlarına sáykes kishi hám ertek kórsetiwshiniń barmaǵına tuwrı keletuǵın jaǵdayda tayarlanıwında

4. Qolǵaplı quwırshaqlar. Usı quwırshaqlardı balalar qolǵa kiyip uslaǵan jaǵdayda stol teatrlarında paydalanıwları múmkin (tárbiyashılar balalarda jánede anıq túsinik payda etiwde teleekran arqalı balalar ushın kórsetiletuǵın “keshki ertekler” degi quwırshaqlardıń is-háreketlerin kóz aldımızǵa keltiriwlerimiz múmkin). Qahramanlardı eski qolǵaplardan tayarlasa boladı. Eger eski qoǵap tawılmasa onı tigiw múmkin.

Balalar bunday qahramanlardı Ózleri jasay aladı.

***Kerekli úskeneler*:** tábiiy (úy) sharayatındaǵı taslandıq (qollanılmaytuǵın) qolǵaplar, uzın paypaq, qayshı, iyne, jip, paxta (paralon yaki material qıyqımları bolıwı hám múmkin), bezew ushın tábiyat materialları, jelim (PVA).

***Tayarlaw protsessi*:** quwırshaqtı tayarlaw protsessinde qolǵaptıń bólimleri ertek ushın tańlanǵan qahramanlarǵa qarap alıp taslanadı. Biraq, alıp taslanǵan bólimleri hám kereksiz emes, al olardan quyrıq, qol-ayaq bólimi ushın paydalanıladı. Uzın paypaqlardan bolsa jılandı jasaw múmkin.

***1-kórinis*.** Qolǵaptıń eki shetki bólimi qalıp, ortadaǵı ush bólimi alıp taslanadı. Onnan pıshıq, it, qasqır, shoshka sıyaqlı hayvwanlardı jasaw múmkin.

***2-kórinis*.** Qolǵaptıń eki shekke hám ortasındaǵı bólimleri alıp taslanadı. Qırqılǵan jerdi tigili qoyıladı. Onnan qoyandı jasaw múmkin.

***3-kórinis*.** Qolǵaptıń tek ǵana ortadaǵı bólimi qırqıp taslansa, onnan eshkini jasaw múmkin.

Sonday-aq, hár bir qırqıp ornı tigilgen qolǵaptıń ishi paxta (paralon yaki material bólekleri bolıwı hám múmkin) menen toltırıladı. Hár bir haywannıń sırtqı kórinis ozgesheligine qarap bezew beriledi. Bunnan tısqarı balalar quwırshaqlardı qollarına kıyıp háreketlentirileri ushın qolǵapqa arnawlı maslama tiǵiw hám múmkin.

***4-kórinis*.** Uzın shulıq ishi hám paxta (paralon yaki material bólekleri bolıwı hám múmkin) menen toltırıladı. Jılannın sırtqı kórinisi Ózgesheligine qarap bezew beriledi. Jılannıń bas hám bel bólimine sım ornatıw múmkin.

5. Qutılı quwırshaqlar. Qutılı quwırshaqlar hám ápiwayı sharayatta jasaw múmkin bolǵan quwırshaqlar. Bul asirese, balalardıń dóretiwshilik iskerligi ushın júdá qızıqlı.

***Kerekli úskeneler*:** tábiiy (úy) sharayatındaǵı taslandıq (qollanılmaytuǵın), birak pútin qutılar (shırpı, shay hám basqa zat-buyım qutıları), qayshı, bezew ushın reńli qaǵazlar, jelim.

***Tayarlaw protsessi*:** máselen, qorazdı jasaw ushın úlken-kishi Ólshemde úsh túrli qutı alınadı. Dáslep úlken qutı, orta hám jáne sál úlkenirek qutılar izbe-iz jaylastırıladı. Soń juqa qaǵazdan qorazdıń tajı, eki tárepten qanatları, kózi, qası quyrıǵı, awzı jasaladı, jabıstırıladı:

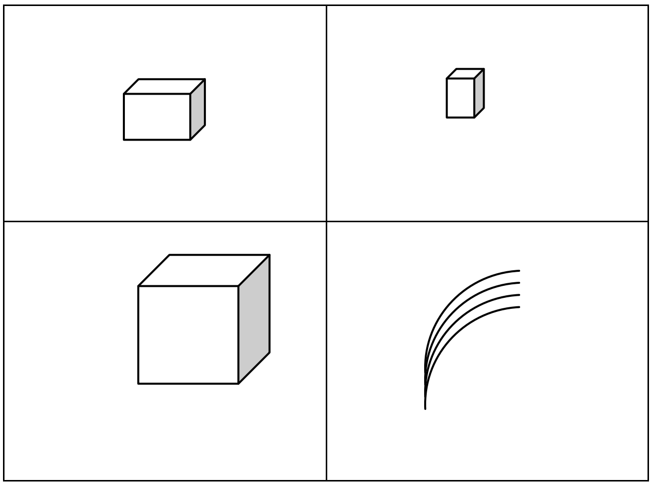

4-rasm. Qutılı qorazdı tayarlaw.

Mektepke shekemgi bilimlendiriw mákemelerinde quwırshaq teatrın

shÓlkemlestiriwde tómendegilerge áhmiyet beriw zárur:

birinshi gezekte ertek penen tanısıp shıǵıladı. Ertektiń waqıya bolǵan jerleri, sahna kórinisleri eskiz etiledi. Bul eskiz quwırshaq teatrı "tili"nde dekoratsiya eskizi dep aytıladı. Máselen: úy, terek, stol, stul hám t.b. zatlar buǵan mısal bolıwı múmkin.

Qahramanlar bolsa birim-birim úyrenilip, xarakterleri hám olarǵa say obrazlar jaratıladı.

6. Qolǵa kiyip oynatılatuǵın quwırshaqlardı jasaw.

Kerekli úskeneler: quwırshaqtı kiyindiriw ushın material, qayshı, hár qıylı qaǵazlar, juqa marlya, qaǵaz, ılay yaki plastilin, gips, alebastr, vazelin mayı, vatman qaǵaz, karton qaǵaz hám hár kıylı reńli boyawlar.

1-basqısh. Suwret salıw (eskiz).

Bunday quwırshaqlardı jasaw ushın eń dáslep, ápiwayı vatman qaǵaz yaki suwret dápter betlerine jasalatuǵın quwırshaqlardıń suwreti (eskizi) sızıladı. Quwırshaqtıń kórinisi, onıń xarakteri hám qanday kiyimde bolıwı áne usı reńli suwrette sáwlelengen bolıwı kerek.

2-basqısh. Qálip (forma) tayarlaw.

Sızılǵan suwretke qarap ılaydan hám plastilinnen usı quwırshaqtıń bas bólimi háykeli jasaladı. Bas bólimi tayar bolǵannan keyin, jińishke polat sım alıp qulaq ornatılatuǵın jerinen teń ekige bólinedi hám qattı karton qaǵaz alıp oǵan jatqızıp qoyıladı. Soń eritpe jabısıp qalmawı ushın haykelsheniń bet bólimin vazelin menen maylap shıǵıladı hám alebastr yaki gipsten suyıq eritpe tayarlanıp maylanǵan jerge qoyıladı. Eritpe qatqannan soń onı qolǵa alıp ishindegi ılay yaki plastilindi oyıp shıǵarıp alınadı. Nátiyjede qálip (forma) tayar boladı.

3-basqısh. Kopiya kÓshiriw.

Jasalǵan qálipten kopiya kÓshiriw ushın eń dáslep, ápiwayı suwǵa bÓktirilgen qaǵaz bólekleri jabıstırıp shıǵıladı. Sebebi kopiya tayar bolgannan keyin onı qálipten shıǵarıp alıw ańsat boladı. Ápiwayı onnan suwıq massa islenip, qoyıwlasqansha qaynatıladı. Usı tárizde kleyster tayalanadı.

Tayar kleyster qaǵaz bóleklerine surtip, onı qálip diywallarına jabıstırıp shıǵıladı. Jabıstırılǵan qabatlar 6-8 qabattan kem bolmawı lazım. Qabat qanshelli kóp bolsa quwırshaq sonshelli jaqsı boladı. Jáne hám jaqsı bolıwı ushın hár 3 qabat artasına marlya xám jabıstırıladı. Qabatlardı jabıstırıp atırǵanda asıqpay jaqsılap jabıstırıw zárur. Egerde aralıqqa hawa kirip boslıq payda bolsa, quwırshaq sıpatsız shıǵadı.

Qabatlardı qálipke jabıstırıp bolǵannan keyin, onı qurıtıw ushın ıssı jerge qoyıladı hám qurıp bolǵannan keyin tayar bolǵan kopiyanı áste-aqırınlıq penen qáliptiń ishinen shıǵarıp alınadı.

4-basqısh. Jelimlew.

Eki bólekten ibarat quwırshaqtıń bas bólimi qaytarıp jelimlenedi. Quwırshaqtıń bası háreketke keliwi ushın oǵan kishkene tayaqsha (gabit) nı hám qosıp jelimlenedi. Usı protsesste eki kopiyanıń bir-birine tegis hám átirapları teń ústine ústi túsiwine ayrıqsha itibar qaratıw zárur.

5-basqısh. Pardozlaw.

Tayarlanǵan quwırshaqqa pardoz beriw protsessinde hár qıylı material hám reńli boyawlardan paydalanıw múmkin. Usı protsesste estetikalıq sezim zárur orın tutadı. Bezewdi tańlaw quwırshaqtıń xarakter Ózgesheliklerinen kelip shıǵadı. Eń dáslep jelimlengen bas bólimin jaqsılap najdak qaǵaz benen islenedi. Keyin aq reńli boyaw beriledi.

6-basqısh. Bezew.

Pardozdan shıqkan quwırshaqtı bezew ushın suwrette kórsetilgenindey kiyindirip, qol-ayaqları jalǵanıp, kirpigi, sashları, quyrıqları, ulıwma, kerekli zatlar jabıstırıladı. Bul quwırshaq qolda kiyip oynatılǵanı sebepli eki barmaq sıyatuǵın maslama (patron) quwırshaqtıń barmaqlarına qosıp tigiledi. Quwırshaq háreketleniwi ushın tayar jaǵdayǵa keltiriledi.

7. Sım (tros`tovıe) menen basqarılatuǵın quwırshaqlardı jasaw.

***Kerekli úskeneler*:** polat sım, quwırshaqtı kiyindiriw ushın hár qıylı material, qayshı, hár qıylı qaǵazlar, juqa siyle, najdaq qaǵaz, ılay yaki plastilin, gips, alebastr, vazelin mayı, vatman qaǵaz, karton qaǵaz, hár qıylı reńli boyawlar, aǵash bólekleri, aǵash ustasınıń ásbap-úskeneleri.

1-5 shekem bolǵan basqıshlar qolga kiyib oynatılatuǵın quwırshaqlar sıyaqlı boladı.

6-basqısh. Bezeu isleri.

Pardozdan shıqqan quwırshaqtıń bas bólimin endi tayaqsha (gabit)ga emes, al, mexanizator usta tayarlaǵan moslamaǵa qatırıladı. Bul maslamada quwırshaqtıń qolların qatırıw iyin bóliminde boladı. Yaǵnıy quwırshaqtıń barmaqları sımga ornatılǵan maslamaga, maslama bolsa quwırshaqtın jelkesine bekkemlenedi.

Egerde zárurlik tuwılsa quwırshaqtıń ayaqlarına hám sım ornatıw múmkin. Sım menen basqarılatuǵın quwırshaqlardıń basqa quwırshaqlardan parqı – onıń ayaq hám qolları sım menen basqarıladı.

8. Jip (marionetka) menen basqarılatuǵın quwırshaqlardı jasaw.

***Kerekli úskeneler*:** Ónermentler qollanatuǵın qara reńli jip, quwırshaqtı kiyindiriw ushın hár qıylı materiallar, qayshı, hár qıylı qaǵazlar, juqa siyle, najdaq qaǵaz, ılay yaki plastilin, gips, alebastr, vazelin mayı, vatman qaǵaz, karton qaǵaz, hár qıylı reńli boyawlar, aǵash bólekleri, aǵash ustasınıń ásbap-úskeneler.

1-5 shekem bolǵan basqıshlar qolǵa kiyip oynatılatuǵın quwırshaqlar sıyaqlı boladı.

6-basqısh. Bezew isleri.

Pardozdan shıqqan quwırshaqtıń bas bólimin mexanizator tayarlaǵan quwırshaqtıń gewde bólimine qatırıladı. Quwırshaqtıń qol-ayaǵı, gewdesi hám bas bóliminen jip tartıp quwırshaqtı basqarıw ushın tayarlanǵan maslamaǵa qatırıladı. Jip penen basqarılatuǵın quwırshaqtıń Ózine say Ózgesheligi sonda, onıń háreketleri basqa quwırshaqlar háreketine qaraǵanda qızıqlı boladı. Bul bolsa tamashagÓylerdi Ózine jánede tartadı.

9. Aktyorı kórinetuǵın (planshetnıy) quwırshaqlardı jasaw.

***Kerekli úskeneler*:** quwırshaqtı kiyindiriw ushın hár qıylı material, qayshı, hár qıylı qaǵazlar, juqa siyle, najdaq qaǵaz, ılay yaki plastilin, gips, alebastr, vazelin mayı, vatman qaǵaz, karton qaǵaz, hár qıylı reńli boyawlar, aǵash bólekleri, aǵash ustası isletetuǵın ásbap-úskeneler.

1-5 shekem bolǵan basqıshlar qolǵa kiyip oynatılatuǵın quwırshaqlar sıyaqlı boladı.

6-basqısh. Bezew isleri.

Pardozdan shıqkan quwırshaqtıń bas bólimin tayarlanǵan quwırshaqtıń geude bólimine qatırıladı. Soń eki dana aǵash bólegin (gabit) alıp quwırshaq gewdesiniń arqa bólegi hám gewdesiniń arqa bólegine qatırıladı. Eskizde kórsetilgen bet bólimi bezeledi, hár qıylı materiallardan bolsa kÓylek tigiledi.

Stol quwırshaqları tiykarınan stol ústinde oynatıladı. Quwırshaqshılar geyde bunday tamashalardı ashıq perdeli tamasha (spektakl`) dep hám aytadı.

10. Soyalı (tenevoy) quwırshaqlardı jasaw.

Kerekli úskeneler: ekran jasaw ushın aq material, hár qıylı Ólshemli ağashlar, qayshı, najdaq qağaz, qattı karton yaki isletiw ushın tayarlanğan haywan terisi (fanera hám bolıwı múmkin), ağash ustası qollanatuğın ásbap-úskeneler, hár qıylı Ólshemdegi shege, ekrandı jaqtılaw ushın elektr úskeneleri.

1-basqısh. Ekran tayarlaw.

Soyalı tamasha kórsetiw ushın eń dáslep, ekran tayarlaw kerek. Bunıń ushın ağashtan tÓrt múyesh foorma jasap, oğan aq reńli material tartıladı. Jaqtı ushın bolsa ekran shetlerine jaqtılıq ornatıladı.

2-basqısh. Suwret (eskiz)sızıw.

Tamashada kerekli quwırshaqlar hám dekoratsiyalar suwretin ápiwayı vatman qağaz yaki suwret dápterine reńli jağdayda sızıladı.

3-basqısh. Kopiya kÓshiriw.

Áyyemgi quwırshaqbazlar soyalı tamasha quwırshaqların jasawda hár qıylı haywan terilerinen paydalanğan. ZamanagÓy quwırshaqshılar fanera yaki qattı kartonlardan paydalanılmaqta. Suwrette (eskiz) sızılğan quwırshaqtıń Ólshemine qarap qattı karton yaki faneraga kopiya kÓshiriledi.

4-basqısh.Jelimlew.

Karton yaki faneraga kÓshirilgen kopiyaga najdaq qağaz benen tegislenedi. Quwırshaqtı basqarıw ushın tayarlanğan rıchaqtı oğan jaqsılap qatırıladı. Soń aq material alıp quwırshaq jelimlenedi.

5-basqısh. Pardozlaw.

Tayar bolğan quwırshaq hám dekoratsiya keyin bezeledi. Onda hár qıylı reńli boyawlardan paydalanıladı. Boyawlar qurıwı ushın ıssı jerge jaylastırıladı.

11. Masqalı (maska-shou) quwırshaqlardı jasaw.

***Kerekli úskeneler*:** aktyorlar kietuğın kostyumler ushın hár qıylı materiallar, siyle, hár qıylı qağazlar, maskalardı bezew ushın qayshı hám hár qıylı Ólshemli tigiw jipleri, suwret salıw ushın vatman qağaz, hár qıylı reńdegi boyawlar, hár qıylı Ólshemli rezinalar, kostyumlar ushın sádepler, ayaq kiyim ushın shege hám kley, jumsaq materiallar (paralon), ılay yaki plastilin, vazelin, albastr.

1-basqısh. Suwret sızıw.

Kerekli masqa hám kostyumlerdiń suwreti (eskizi) sızıladı.

2-basqısh. Kopiya kÓshiriw.

Suwrette sızılğan maskanıń formasın ılaydan jasap alınadı hám qattı panera yaki karton qağazga qoyıp usti tárepi maylanadı, soń ústinen alebasterden tayarlanğan massa quyıladı. Massa qatqannan keyin, onıń ishinen ılay shığarıp taslanadı hám nátiyjede qálip tayar boladı.

Qálipten (forma) kopiya kÓshiriw ushın eń dáslep, qağazdı suwğa bÓktirip qálipke jabıstırıp shığıladı. Sebebi eger birinshi qabattı jelimlep jabıstırsaq qálipke jabısıp qaladı. Qabatlardıń sanı 8-9 qabattan kem bolmawı zárur. Maska jaqsı bolıwı ushın hár ush qabattan soń siyle material jabıstırıladı hám qurıtıw ushın ıssı jerge qoyıladı.

3-basqısh. Bezeu isleri.

Maska eń dáslep najdaq qağaz benen tegislenedi hám tayar bolğannan keyin aq reńli boyaw menen boyap shığıladı. Boyaw qurığannan keyin maskaga kerekli

bezewlerdi jabıstırıp, kerekli boyaw menen sızıladı. Aktyorlardıń kiyetuǵın kostyumleri hám tayarlanadı.

9-Tema. Mektepke shekemgi tálim shólkemlerinde quwırshaq teatrın shólkemlestiriw hám quwırshaq jasaw usılları.

joba:

1. Mektepke shekemgi úlken jasdaǵı balalardıń kórkem dóretiwshilik qábiletlerdi quwırshaq teatri járdeminde qáliplestiriw mazmunın kórsetip beriw.
2. Mektepke shekemgi tálim shólkemlerinde quwırshaq teatrın shólkemlestiriw hám quwırshaq jasaw usılların analiz qılıw.

Tayansh sóz hám sóz dizbekliler: quwırshaq teatri, quwırshaq teatr personajlari, kórkem dóretiwshilik qábilet.

Belgili, mámleketimizde teatrdıń kópshilik túrleri xızmet kórsetip kelmekde. Teatr bul grekshe (tiyation) sózinen alınǵan bolıp tamashaxana degen mánisti bildiredi. Balalardıń súyikli teatrı bul quwırshaq teatrı. Bul teatr arqali balalar ózlerine jaqın hám tanıs bolǵan oyınshıqlardı, ayıw, qoyan, kúshik hám basqa qahramanlardı janli túrde kóredi. Teatr balalarǵa quwanısh baǵıshlaw menen birge úlken tárbiyalıq áhmiyetke hám iye.

Mektepke shekemgi bilimlendiriw mákemelerinde úlken spektakllerdi qoyıw múmkin emes. Kishi ertek tiykarında ózleriniń oyınshıqları járdeminde qoyıwları múmkin. Bu kishi kórinislerdiń hár biri hám balalarda úlken tásir oyatadı hám bayram erteklerine kóterińki ruh baǵıshlaydı. Hár qanday kórkem shıǵarmanı quwırshaq teatrı arqalı kórsetilse, balalar ushın jánede túsinikli boladi quwırshaq qolǵap teatrın aytıp bul teatrlarǵa múrájáát etiwimiz lazım. Sebebi bunday ertekler álemi balalardıń súyikli tamashası esaplanadı.

Quwırshaq teatrı ushın eń kerekli bolǵan shirmanı tayarlap alıw kerek. Shirmanınıń uzınlıǵı 50 sm, uzınlıǵı 80 sm reyka járdeminde tayarlanadı. Reyka, shege arqalı qaǵılıp, arqa tárepine eki tárepi ashılatuǵın etip, teri arqalı birlestirip oǵan perde tigiledi hám ornatıladı. Quwırshaqlardı pap`e - mashe usılında tayarlaw múmkin. Ertek qahramanları tayar bolǵannan keyin, teksti jazıp, sahnalastırıwǵa tayarlanadi. Ertek qatnasıwshıları, personajlar, ertek teksti, baslawshı, ertekshi ata yaki apalar boladı**.**

5. Qutılı quwırshaqlar. Qutılı quwırshaqlar hám ápiwayı sharayatta jasaw múmkin bolǵan quwırshaqlar. Bul asirese, balalardıń dóretiwshilik iskerligi ushın júdá qızıqlı.

Kerekli úskeneler**:** tábiiy (úy) sharayatındaǵı taslandıq (qollanılmaytuǵın), birak pútin qutılar (shırpı, shay hám basqa zat-buyım qutıları), qayshı, bezew ushın reńli qaǵazlar, jelim.

Tayarlaw protsessi**:** máselen, qorazdı jasaw ushın úlken-kishi Ólshemde úsh túrli qutı alınadı. Dáslep úlken qutı, orta hám jáne sál úlkenirek qutılar izbe-iz jaylastırıladı. Soń juqa qaǵazdan qorazdıń tajı, eki tárepten qanatları, kózi, qası quyrıǵı, awzı jasaladı, jabıstırıladı:

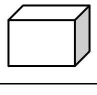	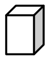

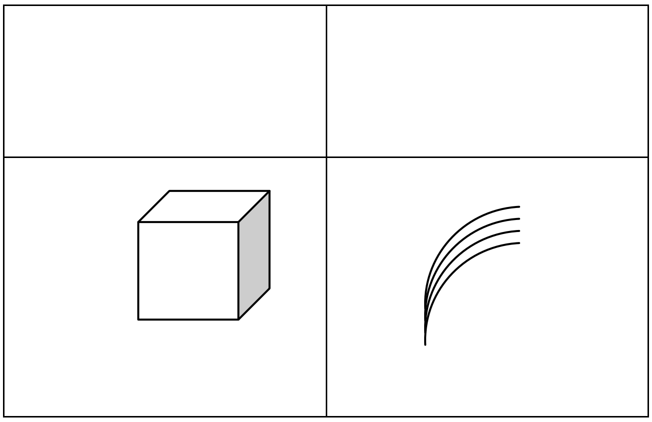

4-rasm. Qutılı qorazdı tayarlaw.

Mektepke shekemgi bilimlendiriw mákemelerinde quwırshaq teatrın shÓlkemlestiriwde tómendegilerge áhmiyet beriw zárur:

birinshi gezekte ertek penen tanısıp shıǵıladı. Ertektiń waqıya bolǵan jerleri, sahna kórinisleri eskiz etiledi. Bul eskiz quwırshaq teatrı "tili"nde dekoratsiya eskizi dep aytıladı. Máselen: úy, terek, stol, stul hám t.b. zatlar buǵan mısal bolıwı múmkin.

Qahramanlar bolsa birim-birim úyrenilip, xarakterleri hám olarǵa say obrazlar jaratıladı.

6. Qolǵa kiyip oynatılatuǵın quwırshaqlardı jasaw.

Kerekli úskeneler: quwırshaqtı kiyindiriw ushın material, qayshı, hár qıylı qaǵazlar, juqa marlya, qaǵaz, ılay yaki plastilin, gips, alebastr, vazelin mayı, vatman qaǵaz, karton qaǵaz hám hár kıylı reńli boyawlar.

1-basqısh. Suwret salıw (eskiz).

Bunday quwırshaqlardı jasaw ushın eń dáslep, ápiwayı vatman qaǵaz yaki suwret dápter betlerine jasalatuǵın quwırshaqlardıń suwreti (eskizi) sızıladı. Quwırshaqtıń kórinisi, onıń xarakteri hám qanday kiyimde bolıwı áne usı reńli suwrette sáwlelengen bolıwı kerek.

2-basqısh. Qálip (forma) tayarlaw.

Sızılǵan suwretke qarap ılaydan hám plastilinnen usı quwırshaqtıń bas bólimi háykeli jasaladı. Bas bólimi tayar bolǵannan keyin, jińishke polat sım alıp qulaq ornatılatuǵın jerinen teń ekige bólinedi hám qattı karton qaǵaz alıp oǵan jatqızıp qoyıladı. Soń eritpe jabısıp qalmawı ushın haykelsheniń bet bólimin vazelin menen maylap shıǵıladı hám alebastr yaki gipsten suyıq eritpe tayarlanıp maylanǵan jerge qoyıladı. Eritpe qatqannan soń onı qolǵa alıp ishindegi ılay yaki plastilindi oyıp shıǵarıp alınadı. Nátiyjede qálip (forma) tayar boladı.

3-basqısh. Kopiya kÓshiriw.

Jasalǵan qálipten kopiya kÓshiriw ushın eń dáslep, ápiwayı suwǵa bÓktirilgen qaǵaz bólekleri jabıstırıp shıǵıladı. Sebebi kopiya tayar bolgannan keyin onı qálipten shıǵarıp alıw ańsat boladı. Ápiwayı onnan suwıq massa islenip, qoyıwlasqansha qaynatıladı. Usı tárizde kleyster tayalanadı.

Tayar kleyster qaǵaz bóleklerine surtip, onı qálip diywallarına jabıstırıp shıǵıladı. Jabıstırılǵan qabatlar 6-8 qabattan kem bolmawı lazım. Qabat qanshelli kóp bolsa quwırshaq sonshelli jaqsı boladı. Jáne hám jaqsı bolıwı ushın hár 3 qabat artasına marlya xám jabıstırıladı. Qabatlardı jabıstırıp atırǵanda asıqpay jaqsılap jabıstırıw zárur. Egerde aralıqqa hawa kirip boslıq payda bolsa, quwırshaq sıpatsız shıǵadı.

Qabatlardı qálipke jabıstırıp bolǵannan keyin, onı qurıtıw ushın ıssı jerge qoyıladı

hám qurıp bolǵannan keyin tayar bolǵan kopiyanı áste-aqırınlıq penen qáliptiń ishinen shıǵarıp alınadı.

4-basqısh. Jelimlew.

Eki bólekten ibarat quwırshaqtıń bas bólimi qaytarıp jelimlenedi. Quwırshaqtıń bası háreketke keliwi ushın oǵan kishkene tayaqsha (gabit) nı hám qosıp jelimlenedi. Usı protsesste eki kopiyanıń bir-birine tegis hám átirapları teń ústine ústi túsiwine ayrıqsha itibar qaratıw zárur.

5-basqısh. Pardozlaw.

Tayarlanǵan quwırshaqqa pardoz beriw protsessinde hár qıylı material hám reńli boyawlardan paydalanıw múmkin. Usı protsesste estetikalıq sezim zárur orın tutadı. Bezewdi tańlaw quwırshaqtıń xarakter Ózgesheliklerinen kelip shıǵadı. Eń dáslep jelimlengen bas bólimin jaqsılap najdak qaǵaz benen islenedi. Keyin aq reńli boyaw beriledi.

6-basqısh. Bezew.

Pardozdan shıqkan quwırshaqtı bezew ushın suwrette kórsetilgenindey kiyindirip, qol-ayaqları jalǵanıp, kirpigi, sashları, quyrıqları, ulıwma, kerekli zatlar jabıstırıladı. Bul quwırshaq qolda kiyip oynatılǵanı sebepli eki barmaq sıyatuǵın maslama (patron) quwırshaqtıń barmaqlarına qosıp tigiledi. Quwırshaq háreketleniwi ushın tayar jaǵdayǵa keltiriledi.

7. Sım (tros`tovıe) menen basqarılatuǵın quwırshaqlardı jasaw.

Kerekli úskeneler**:** polat sım, quwırshaqtı kiyindiriw ushın hár qıylı material, qayshı, hár qıylı qaǵazlar, juqa siyle, najdaq qaǵaz, ılay yaki plastilin, gips, alebastr, vazelin mayı, vatman qaǵaz, karton qaǵaz, hár qıylı reńli boyawlar, aǵash bólekleri, aǵash ustasınıń ásbap-úskeneleri.

1-5 shekem bolǵan basqıshlar qolga kiyib oynatılatuǵın quwırshaqlar sıyaqlı boladı.

6-basqısh. Bezeu isleri.

Pardozdan shıqqan quwırshaqtıń bas bólimin endi tayaqsha (gabit)ga emes, al, mexanizator usta tayarlaǵan moslamaǵa qatırıladı. Bul maslamada quwırshaqtıń qolların qatırıw iyin bóliminde boladı. Yaǵnıy quwırshaqtıń barmaqları sımga ornatılǵan maslamaga, maslama bolsa quwırshaqtın jelkesine bekkemlenedi.

Egerde zárurlik tuwılsa quwırshaqtıń ayaqlarına hám sım ornatıw múmkin. Sım menen basqarılatuǵın quwırshaqlardıń basqa quwırshaqlardan parqı – onıń ayaq hám qolları sım menen basqarıladı.

8. Jip **(marionetka) menen basqarılatuǵın quwırshaqlardı jasaw.**

Kerekli úskeneler**:** Ónermentler qollanatuǵın qara reńli jip, quwırshaqtı kiyindiriw ushın hár qıylı materiallar, qayshı, hár qıylı qaǵazlar, juqa siyle, najdaq qaǵaz, ılay yaki plastilin, gips, alebastr, vazelin mayı, vatman qaǵaz, karton qaǵaz, hár qıylı reńli boyawlar, aǵash bólekleri, aǵash ustasınıń ásbap-úskeneler.

1-5 shekem bolǵan basqıshlar qolǵa kiyip oynatılatuǵın quwırshaqlar sıyaqlı boladı.

6-basqısh. Bezew isleri.

Pardozdan shıqqan quwırshaqtıń bas bólimin mexanizator tayarlaǵan quwırshaqtıń gewde bólimine qatırıladı. Quwırshaqtıń qol-ayaǵı, gewdesi hám bas bóliminen jip tartıp quwırshaqtı basqarıw ushın tayarlanǵan maslamaǵa qatırıladı. Jip penen basqarılatuǵın quwırshaqtıń Ózine say Ózgesheligi sonda, onıń háreketleri basqa quwırshaqlar háreketine qaraǵanda qızıqlı boladı. Bul bolsa tamashagÓylerdi Ózine

jánede tartadı.

9. Aktyorı kórinetuǵın (planshetnıy) quwırshaqlardı jasaw.

***Kerekli úskeneler*:** quwırshaqtı kiyindiriw ushın hár qıylı material, qayshı, hár qıylı qaǵazlar, juqa siyle, najdaq qaǵaz, ılay yaki plastilin, gips, alebastr, vazelin mayı, vatman qaǵaz, karton qaǵaz, hár qıylı reńli boyawlar, aǵash bólekleri, aǵash ustası isletetuǵın ásbap-úskeneler.

1-5 shekem bolǵan basqıshlar qolǵa kiyip oynatılatuǵın quwırshaqlar sıyaqlı boladı.

6-basqısh. Bezew isleri.

Pardozdan shıqkan quwırshaqtıń bas bólimin tayarlanǵan quwırshaqtıń geude bólimine qatırıladı. Soń eki dana aǵash bólegin (gabit) alıp quwırshaq gewdesiniń arqa bólegi hám gewdesiniń arqa bólegine qatırıladı. Eskizde kórsetilgen bet bólimi bezeledi, hár qıylı materiallardan bolsa kÓylek tigiledi.

Stol quwırshaqları tiykarınan stol ústinde oynatıladı. Quwırshaqshılar geyde bunday tamashalardı ashıq perdeli tamasha (spektakl`) dep hám aytadı.

10. Soyalı (tenevoy) quwırshaqlardı jasaw.

Kerekli úskeneler: ekran jasaw ushın aq material, hár qıylı Ólshemli aǵashlar, qayshı, najdaq qaǵaz, qattı karton yaki isletiw ushın tayarlanǵan haywan terisi (fanera hám bolıwı múmkin), aǵash ustası qollanatuǵın ásbap-úskeneler, hár qıylı Ólshemdegi shege, ekrandı jaqtılaw ushın elektr úskeneleri.

1-basqısh. Ekran tayarlaw.

Soyalı tamasha kórsetiw ushın eń dáslep, ekran tayarlaw kerek. Bunıń ushın aǵashtan tÓrt múyesh foorma jasap, oǵan aq reńli material tartıladı. Jaqtı ushın bolsa ekran shetlerine jaqtılıq ornatıladı.

2-basqısh. Suwret (eskiz)sızıw.

Tamashada kerekli quwırshaqlar hám dekoratsiyalar suwretin ápiwayı vatman qaǵaz yaki suwret dápterine reńli jaǵdayda sızıladı.

3-basqısh. Kopiya kÓshiriw.

Áyyemgi quwırshaqbazlar soyalı tamasha quwırshaqların jasawda hár qıylı haywan terilerinen paydalanǵan. ZamanagÓy quwırshaqshılar fanera yaki qattı kartonlardan paydalanılmaqta. Suwrette (eskiz) sızılǵan quwırshaqtıń Ólshemine qarap qattı karton yaki faneraga kopiya kÓshiriledi.

4-basqısh.Jelimlew.

Karton yaki faneraga kÓshirilgen kopiyaga najdaq qaǵaz benen tegislenedi. Quwırshaqtı basqarıw ushın tayarlanǵan rıchaqtı oǵan jaqsılap qatırıladı. Soń aq material alıp quwırshaq jelimlenedi.

5-basqısh. Pardozlaw.

Tayar bolǵan quwırshaq hám dekoratsiya keyin bezeledi. Onda hár qıylı reńli boyawlardan paydalanıladı. Boyawlar qurıwı ushın ıssı jerge jaylastırıladı.

11. Masqalı (maska-shou) quwırshaqlardı jasaw.

***Kerekli úskeneler*:** aktyorlar kietuǵın kostyumler ushın hár qıylı materiallar, siyle, hár qıylı qaǵazlar, maskalardı bezew ushın qayshı hám hár qıylı Ólshemli tigiw jipleri, suwret salıw ushın vatman qaǵaz, hár qıylı reńdegi boyawlar, hár qıylı Ólshemli rezinalar, kostyumlar ushın sádepler, ayaq kiyim ushın shege hám kley, jumsaq materiallar (paralon), ılay yaki plastilin, vazelin, albastr.

1-basqısh. Suwret sızıw.

Kerekli masqa hám kostyumlerdiń suwreti (eskizi) sızıladı.

2-basqısh. Kopiya kÓshiriw.

Suwrette sızılǵan maskanıń formasın ılaydan jasap alınadı hám qattı panera yaki karton qaǵazga qoyıp usti tárepi maylanadı, soń ústinen alebasterden tayarlanǵan massa quyıladı. Massa qatqannan keyin, onıń ishinen ılay shıǵarıp taslanadı hám nátiyjede qálip tayar boladı.

Qálipten (forma) kopiya kÓshiriw ushın eń dáslep, qaǵazdı suwǵa bÓktirip qálipke jabıstırıp shıǵıladı. Sebebi eger birinshi qabattı jelimlep jabıstırsaq qálipke jabısıp qaladı. Qabatlardıń sanı 8-9 qabattan kem bolmawı zárur. Maska jaqsı bolıwı ushın hár ush qabattan soń siyle material jabıstırıladı hám qurıtıw ushın ıssı jerge qoyıladı.

3-basqısh. Bezeu isleri.

Maska eń dáslep najdaq qaǵaz benen tegislenedi hám tayar bolǵannan keyin aq reńli boyaw menen boyap shıǵıladı. Boyaw qurıǵannan keyin maskaga kerekli bezewlerdi jabıstırıp, kerekli boyaw menen sızıladı. Aktyorlardıń kiyetuǵın kostyumleri hám tayarlanadı.

10.Tema : Quwırshaq teatrı túrleri.

joba :

1. Stol teatr.
2. Saya teatri.
3. Barmaq teatri.
4. Quwırshaq - qolǵap

Mektepke shekemgi bilimlendiriw mákemelerinde kewil ashıw saatlarında tómendegi teatr túrlerinen paydalanıdi:

1. Soya teatri;
2. Stol teatri;
3. Barmaq teatri;
4. Flanel teatri;
5. Quwırshaq qolǵap teatri.

Saya teatri – quwırshaq teatrınıń Ózine say túrlerinen esaplanadı. Onda quwırshaqlar emes al formalardan ibarat oyinshıqlar oynaydi. TamashagÓyler sahnada otırıp, ekranda jaqtılıq arqalı háreketlenip atırǵan sayalar: adamlar, haywanlar hám quslar sayasin kóriwi múmkin.

Saya teatrı ushın adam hám haywan sayalarin balalardıń ózleri sızıp, qıya aladı. Balalarǵa formalardı baslarin, kuyrıqların qıymıldatuwdı úyretiw kerek, bunıń ushın tárbiyashı járdeminde detallardı sımlar menen biriktirip, spiral jaǵdayda aylandırıp qoyiladi. Háreketleniwshi bólimler qatti simnan tayarlanadi. Bunday oyinshıqlardı shablon járdeminde yaki Ózleri oylap, siluet sızadı. Balalar detallardı qirqıp alǵanlarınan soń figuraga kózin islew kerekligi usınıs etiledi. Tárbiyashı kóz ornin Ótkir ásbap penen tesip beredi, balalar qálem yaki kistochka tayaqshası menen tesikti keńeytiredi hám jıltıraq qaǵaz benen kózin jelimleydi. Balalar kleyge qara boyaw aralastırıp kózin sızıp qoyıwları múmkin.

Teatrdı kórsetiwleri ushın tárbiyashı ekrandı juqa materialdan yaki kal`ka qaǵazdan 2x1,5 metrli ramkaga salıp tayarlanadi. 100 vol`tli lampa kerek. Shıra quti ishine jaylastırıladı, ishi qara reńge boyaladı. Tereń etip sırılǵan materialǵa qaǵazdan

dekoratsiya úskenelerin applikatsiya etip qoyıw múmkin. Balalar Ózleri tayarlaǵan figuralardı ekranda kórip, quwanıshları sheksiz boladı. Saya teatrin balalarǵa úlkenler qoyıp beredi.

Dáslep karton yaki faner arqali ekran jasalıp, ekrandı juqa aq siyle shurıp penen tartıp bekkemlenedi. Keyin hár bir topar jasına saykes ráwishte ertekti tańlap onıń qahramanların kartonǵa túsirip, júdá abaylıq penen qıyıladı. Keyin ol qara guash penen boyaladi hám qirqiladi. Keyin shıra yaǵnıy jaqtılıq tusirip, sahnalastirilǵan ertek kórsetiledi.

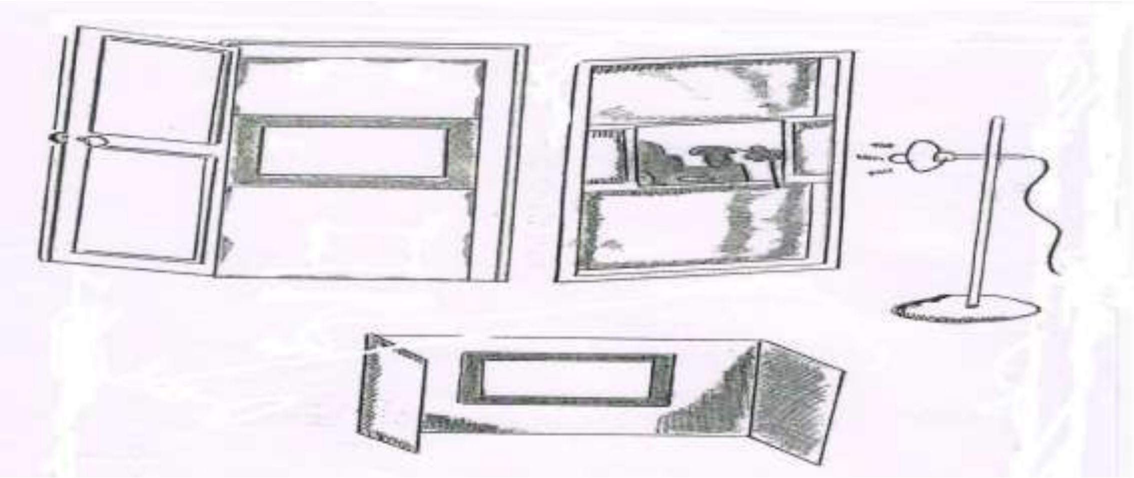

Stol teatr ... z
perdede, b ... ki
bólek kart ... n
magnit arc ... n
baslanadi, keyin oǵan sáykes personajlar tayarlanadi. Haywanlar formaların balalar kórkem kitaplardan kal`kaga kóshiriwleri múmkin. Kal`kadaǵi suwretti kóshiriw qaǵaz járdeminde eki aq qaǵazga túsiriledi. Bul suwretlerdi renli qálem menen boyap, birewin kartonǵa jabıstırıladı hám kartondı usı suwret konturı boylap qıyıladı. Kartonnıń ekinshi tárepine ekinsh suwret jabıstırıladı, usı menen figura tayar esaplanadı. Sonnan keyin yarım katushka hám shóp arqalı biyikligi 9-10 sm bolǵan astı bólimi tayarlanadi. Shóptiń ushına figura ornatıladi, katushka jıynalıp túspewi ushın onıń astına sheńber etip kıyılǵan karton jabıstırıladı.

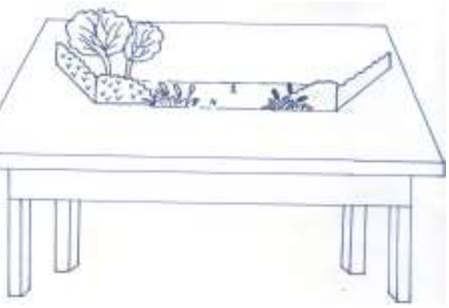

Sahna-shiyırma figuranıń astı kórinbewi ushın pútinlikte islenedi. Shirmani boyaw yamasa oǵan reńli qaǵaz jabıstırıw kerek. Shirmadan 20-22 sm araliq dekoratsiya ornatiladi. Egerde toǵay, dala, dar`ya, tawlardı suwretlew lazim bolsa, muwapıq keliwshi suwretti tawıp, oǵan aq ramka islew, suwretti kartonǵa jabıstırıw kerek. Dekoratsiyani yarim sheńber formasında iyiw hám múmkin. Sahna-shirma stol ústine qoyiladi, onıń arqasında bolsa figuralardı júrgizetuǵın hám olar ushın sóyleytuǵın okıwshılar turadı. Egerde ertek dawamında dekoratsiya ózgerip turıwı kerek bolsa, kitapqa uqsatıp birlestirilgen kartonga jabıstırılıwı lazim. Onıń hár bir betinde bir dekoratsiya boladi.

Eger qoyandı jasaw kerek bolsa, dáslep pútin figuranı, soń onıń aldıńǵı ayaǵın biraz uzınraq etip qıyıp alınadı. Bul aldıńǵı ayaqka sım ótkeriledi. Ol mine usı sım arqalı basqarıladi. Tayarlap qoyilǵan aldıńǵı ayaqqa tesik islep jip ótkeriledi, jiptiń bir ushı ayaqqa azgantay qaǵaz benen tutastırıladı hám jiptiń ekinshi ushı figuradan ótkerilip tereńirek etip tartiladi hám figuranıń ishi tárepke jabıstırıp qoyiladi. Tomende ertak tiykarında stol teatri qahramanlari úlgileri berilgen:

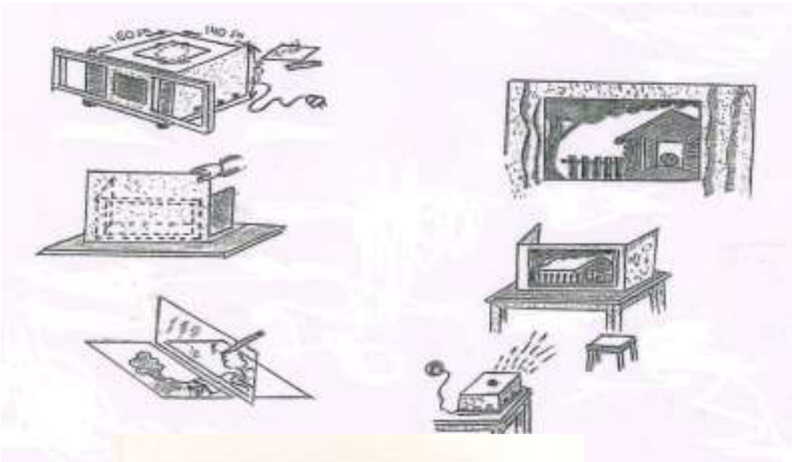

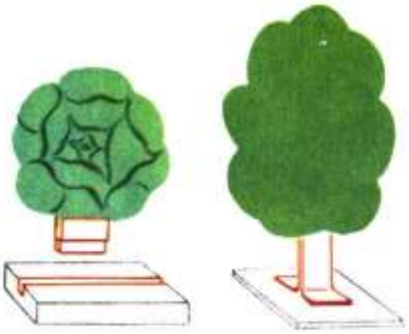

Karto ... ı teatrda kart ... kólemli quwırs ... tárepleme f ... sıyaqlı járdem ... ket etedi. Ka ... jip, sım menen ... qatnasadi, o ... a aladi. Sahna ... erden jasalad ... ri: arqa diywal, ... diywallar. Diywalǵa eki tárepten karton polosalar jabıstırıladı, bul polosalarga dekoratsiyalar asıladi. Dekoratsiyalardı olardıń ózlerinen úlkenirek kartonǵa jabıstırıw kerek, sebebi olarda ildirgishler qırqıladı. Perdeniń suwreti hám ózinen úlkenirek kartonǵa jabıstırıladı, bul oni kÓteriw hám túsiriwge qolaylı. Kóplegen spektakller ushın háreketleniwshi dekoratsiyalar kerek boladi. Bunday dekoratsiya formalardıń tez háreket etip atırǵanlıǵın bildiriw ushın qollaniladi. Háreketleniwshi dekoratsiya 3-4 metrli qaǵaz lentadan islenip, arqa diywalǵa islengen tesikten Ótkeriledi hám kerek waqıtta tartıp, háreketke keltiriledi. Aytayıq, figuranı shep tárepke háreket etpekshi bolsa, dekoratsiya oń tárepke tartilıp tez háreket etip atırǵan túsinik payda boladı. Sahna basqasha qurılıwı hám múmkin, bunday jaǵdayda onıń aldı bólimi trilyajga uqsaydı. Onda portal-sahna aynasi qırqıladı. Bunday jaǵdayda ayna arqasında onnan 2-3 sm aralıqta jinishke domalaq shóp ornatıladi. Shópti ornatıwdan aldın oǵan 10 sım kiygizilip, olarǵa ashılıp jabılatuǵın perde ornatıladı.

Perde burme bolıwı ushın keńirek boliıwı kerek. Punktir menen egerde qatnasıwshılardıń qolın jasırıwdıń keregi bolmasa, alıp taslanıwı ańsat 9-10 smli bolǵan taxta korsetilgen. Sahna bunday qurilǵanda dekoratsiyalar kóp qabatlı perde kórinisine iye boladi yaki karton sheńberge jaylasadi. Bul sheńber jińishke shegede aylanıp, dekoratsiyani tezde almastırıw, geybir jaǵdaylarda háreketleniwshi dekoratsiyanı kórsetiw imkaniyatın beredi. Dekoratsiyalardıń tez almasiwı ushın olardı kantselyariya nakolkasiga uqsas vertushkaga ornatiladi. Bul sheńber taxtaǵa ornatilǵan bir bólek iri sım. Sheńber yamasa vetushka arqasına siyle yamasa tyul` tartilǵan úsh ramkadan ibarat perde jaylastırıladı. Siyle kók yaki ashıq kók reńge boyaladi. Bunday tosiqtan qatnasıwshılar sahnani biymálel kórip tura aladi hám formalardı isenim menen basqara aladi.

Sahnaǵa jaqtı túsiriw úlken áhmiyetke iye.

Musıqa barlıq teatr postanovkalarinıń tiykarǵı elementlarinen biri esaplanadı. Belgili, spektakl` musiqalı kirisiwden baslanadi. Musiqali tapenis waqtında dekoratsiya almastırıladı. Dawıs hám jaqtılıq effekti menen birikken musiqa «Fonus kıyal » teatrinda hám, stol teatrinda hám quramalı kórkem suwretti jaratıw imkaniyatın beredi. Bul teatrlarda dawısqa eliklew, qorazdıń qishqırıwı, pıshıqtıń, aıwdıń sesti hámde shawqın effektleri-jawıp atırǵan jawın dawısı hám usı sıyaqlılardan paydalaniladi.

Barmaq teatri. Jaz ayında balalardıń Óz qollari menen jasaǵan oyinshıqlarınan oyinshıq teatrlari, stol hám barmaq teatrlari shÓlkemlestirilgende paydalanıw múmkin. Bunda balalar tek ǵana ápiwayı tamashagÓy, bolıp qalmastan olar miynet etiwshi, dóretiwshige aylanıp, Ózlerinen kishi úkelerine teatr kórsetiw menen olardı quwandıradı.

Barmaq teatri qahramanların qaǵazdan jasaw múmkin. Bul kishi konus hám tsilindr formasındaǵı barmaqqa kiyiw ushın jasalǵan. Qaǵazdan adam, haywanlardıń kishi formasında barmaqqa suwretin tayarlap, oni barmaqqa qaǵazdan júzik formasında jasalǵan qaǵaz kleylep, barmaqqa kiyip aladi. Teatr qahramanlarin kishi qutishalardan hám jasaw múmkin. Qutishalardıń astı tárepinen barmaqtı kiygiziw ushın orın tayarlap, qutıshaǵa qálegen kelbetin beriw múmkin. Qutishanıń qolay tárepinen barmaq sıyatuǵın kishkene tesik etip qoyiladi, máselen: shırpı qutisınan, kublardan, domalaq formadaǵı qutishalardan hám basq.

Barmaq teatrı ushın túrli materiallardan paydalanıladı. Bunda materialdıń sÓtilip ketpewtuǵın túri tańlanadı hám onıń teris tárepinen tigip, keyin ońına awdarıladı, qalǵan ornı tigip shıǵıladı. Balalarǵa formanıń teris tárepinen tigiwdi, kóz, qas, murın, awızhám t.b. tigiw yaki jabıstırıw kerekligin aytıp, olardı orınlawǵa úndew múmkin. Balalar Óz betinshe shash, lenta hám tordan bezewlerdi Ózleri tigedi.

Paralondan hám barmaq teatri qahramanlarin jasaw múmkin. Paralondan túrli qahramanlardıń bas bólimin tayarlap, barmaqqa kiygizip ornın qıyıp, qahramanlardı bezewde materialdan hám paydalanıw múmkin. Mektepke tayarlaw topar̄ı balaları qatnasıwında barmaqqa kiyiw ushın qahramandı barmaqqa mas etip piship, ústi tárepinen «halqa» tigisi menen, geyde bolsa tuwrı tigis penen ishki tárepinen tigip, oń tárepinen awdarıladı. Detallardı balalar Ózleri sádepshe, jún jipler járdeminde úskeneleydi.

Barmaq teatrin qaǵaz bóleklerinen hám jasaw múmkin. Bunda qaǵazdan tsilindr formasın jasap, barmaqka sáykes etip qaǵaz bóleklerin tsilindrge kiygizip, keyin qálegen formanı jasaw múmkin. Qurıǵannan keyin bas bóleklerdi boyaw lazim. Olarǵa geybir detallardı qaǵazdan qıyıp, kleylep qoysa boladi. Máselen: qulaqlardı, kózlerdi bolsa sádeplerden, materiallardan, hár túrli jiplerden shashların islew múmkin. Bunday oyinshıqlardı úlken mektepke shekemgi jastaǵı balalar erkin orınlaydı. Kartonǵa sızıp qirqilǵan formalardan: qız, qus, haywanlar basın arqa tárepke kishi karton kaǵaz qaldiǵinan barmaq sıyatuǵın etip jabıstırıp qoyıw múmkin.

Barmaq teatri basqa teatrlar sıyaqlı, biraq onıń parqı sonda hár bir ertek qahramanı balalardıń barmaqlarına saykes kishi yaki ertek kórsetiwshiniń barmaǵına tuwrı keletuǵın etip tayarlanadi.

Dikir-dikir oyinshıqlar. Dikir-dikir oyinshıqlardı jasaw ushın kishi kartonǵa adam hám haywanlar suwretin cızıw kerek, olardıń ayaqları bolsa sızılmaydı. Cızılǵan suwretti qiyıp alamız. Formalardı kolımızdıń arqa tárepine rezina menen bekkemlep, kórsetkish yaki orta barmaqqa atir shiyshe qappaǵın kiyip, rezina menen bekkemlep, stolda formalardı júrgizemiz. Olardı oyinǵa túsiriw múmkin. Úlken, mektepke tayarlaw topar balalari bunday oyinshıqlardı erkin jasay aladi.

Qolgap quwırshaqlar(barmaqsiz qolǵap**).** Eski qolǵapqa, qolǵap quwırshaqlardı jasaw ushın material bola aladi. Bunday oyinshıqlardı hám balalardıń Ózleri jasawları múmkin. Qolǵap quwırshaqtıń bas bólegi, úlken barmaq bolsa, murın bolıp xizmet etedi. Qolǵaptı tolıq haywanǵa aylandırıp alıw hám múmkin, bunda úlken barmaq quyrıq wazıypasın atqaradı. Qolǵap quwırshaq denesi bolıwı, oǵan bas hám basqa detallardı biriktiriw hám múmkin. Qolǵap tawılmasa, onda toqilǵan eski buyum yaki materialdan paydalanamiz. Bunda pishiwde barmaq ornın pishiw shart emes, túrli detallar oǵan tigilip qoyiladi.

11.Tema : Mektepke shekemgi tálim shólkeminde quwırshaq teatrı hám úskenelerin jasaw.

Shınıǵıw jobası :

1.Quwırshaq teatrı úskenelerin jasaw
2.Karton teatırınıń úskeneleri
3.Poqmoq teatırı. Paqmoq teatırınıń dúzilisi hám úskeneleri.

Mektepke shekemgi tálimniń házirgi basqıshında tárbiyalanıwshılardı dóretiwshilik miynetke tayarlaw – keleshek áwladtıń tálim-tárbiyasına qoyılatuǵın zárur

wazıypalardan biri.

Tárbiyalanıwshılardı dÓretiushilik miynetke tayarlaw olardıń qızıǵıwshılıqları, uqıplılıqları hám imkaniyatlarına tyikarlanǵan qol miyneti esaplanadı. Qol miyneti protsessinde balalar tiykarınan taslandı (kereksiz, shıǵındı) materiallardan, jasalma shiyki zatlar menen islew kónlikpeleri payda boladı.

Tárbiyalanıwshılardı quwırshaq jasawǵa úyretiwde tómendegiler zárur orın tutadı:

- Jasalıp atırǵan quwırshaq túri hám onıń Ózine saykesligi haqqında dáslep awız-eki túsinik beriw;
- kerekli úskeneler, olardan tuwrı hám abaylap paydalanıw haqqında tárbiyashı esletpesi;
- tyikarǵı isti baslaw, hár bir háreketler izbe-izligi aldınnan tárbiyashınıń ámelde kórsetpesi;
- hár bir tárbiyalanıwshılardıń is-háreketin baqlaw;
- Óz waqtında xoshametlep barıw.

Tárbiyashı hám tárbiyalanıwshılar ushın túrli quwırshaqlar jasaw texnologiyaları islep shıǵılıp, tikkeley mektepke shekemgi bilimlendiriw mákemeleri iskerliginde qollanılmaqta. Usı protsessti ámelge asırıwda tómendegi talaplarǵa ámel etiw belgilep alındı:

- quwırshaqtıń turi, atı, forması, kÓlemi hám isletiliwi haqkında dáslepki túsiniklerdiń beriliwi;
- balanıń biymálel háreket etiwi hám jasawı ushın qolaylı sharayat jaratılıwı;
- balalardıń oyınshıq jasawları ushın kerekli materiallardıń házir bolıwı;
- tárbiyashı hár bir háreketin túsindirgen halda jasap kórsetiwi;
- tayar quwırshaqlar úlgi sıpatında kórsetiliwi;
- quwırshaq milliylikke baǵdarlanǵan, dásturlerdi saqlap qalǵan bolıwı lazım;
- quwırshaq balaga zıyan jetkermeytuǵın, oynaw ushın qolaylı, bala salamatlıǵına zıyansız tayarlanıwı kerek;
- quwırshaq balanıń qızıǵıwshılıqlarına sáykes keliwi, hár qıylı oyınlarda paydalana alatuǵın, dóretiwshilikke iytermeleytuǵın bolıwı lazım;
- quwırshaqtıń sırtqı kórinisi shıraylı bolıwı maqsetke muwapıq boladı.
- is protsessinde estetikalıq sezimge itibar qaratıw;
- balalardıń fizikalık rawajlanǵanlıǵın itibarǵa alıw;
- balada jasalǵan quwırshaǵına muhabbat sezimin oyatıw, miynettiń nátiyjesinen quwanıw, juwapkershilikli bolıwga úyretiw;
- dosları menen birge islesiw, Óz-ara járdemlesiwdi payda etiw;
- jasalıp atırǵan quwırshaq balanıń jas hám bilim dárejesine sáykes bolıwı, onıń sırtqı kelbetinen bala zawıqlanıwı lazım;
- quwırshaqqa berilgen reńlerdiń hár túrligi, kiyiminiń tártipliligi, jasalıwınıń ápiwayılıǵı bala ruwhiyatına úlken tásir kórsetedi.

Mektepke shekemgi úlken jastaǵı balalarda quwırshaq teatrı kuralında ádep-ikramlılıq-estetikalıq sıpatlardı qáliplestiriuge xızmet etiwshi– **balalar dóretiwshilik miynetinen** ónimli paydalanıladı.

Karton teatrnıń úskeneleri. Karton teatrda kartonnan jasalǵan jalpaq hám kólemli quwırshaq figuralar qatnasadı. Bir tárepleme formalar jip, sım hám usı sıyaqlı járdeminde tek ǵana bir tarepke háreket etedi. Karton teatrda joqarıdan turıp jip, sım menen basqarılatuǵın formalar hám qatnasadi, olar jeńil háreket etedi, burıla aladi. Sahna úsh bólek karton yamasa fanerden jasaladı. Sahnanıń tiykarǵı bólimleri: arqa

diywal, pol hám aldı portal diywallar. Diywalǵa eki tárepten karton polosalar jabıstırıladı, bul polosalarga dekoratsiyalar asıladi. Dekoratsiyalardı olardıń ózlerinen úlkenirek kartonǵa jabıstırıw kerek, sebebi olarda ildirgishler qırqıladı. Perdeniń suwreti hám ózinen úlkenirek kartonǵa jabıstırıladı, bul oni kÓteriw hám túsiriwge qolaylı. Kóplegen spektakller ushın háreketleniwshi dekoratsiyalar kerek boladi. Bunday dekoratsiya formalardıń tez háreket etip atırǵanlıǵın bildiriw ushın qollaniladi. Háreketleniwshi dekoratsiya 3-4 metrli qaǵaz lentadan islenip, arqa diywalǵa islengen tesikten Ótkeriledi hám kerek waqıtta tartıp, háreketke keltiriledi. Aytayıq, figuranı shep tárepke háreket etpekshi bolsa, dekoratsiya oń tárepke tartilıp tez háreket etip atırǵan túsinik payda boladı. Sahna basqasha qurılıwı hám múmkin, bunday jaǵdayda onıń aldı bólimi trilyajga uqsaydı. Onda portal-sahna aynasi qırqıladı. Bunday jaǵdayda ayna arqasında onnan 2-3 sm aralıqta jinishke domalaq shóp ornatıladi. Shópti ornatıwdan aldın oǵan 10 sım kiygizilip, olarǵa ashılıp jabılatuǵın perde ornatıladı. Perde burme bolıwı ushın keńirek boliıwı kerek. Punktir menen egerde qatnasıwshılardıń qolın jasırıwdıń keregi bolmasa, alıp taslanıwı ańsat 9-10 smli bolǵan taxta korsetilgen. Sahna bunday qurilǵanda dekoratsiyalar kóp qabatlı perde kórinisine iye boladi yaki karton sheńberge jaylasadi. Bul sheńber jińishke shegede aylanıp, dekoratsiyani tezde almastırıw, geybir jaǵdaylarda háreketleniwshi dekoratsiyanı kórsetiw imkaniyatın beredi. Dekoratsiyalardıń tez almasiwı ushın olardı kantselyariya nakolkasiga uqsas vertushkaga ornatiladi. Bul sheńber taxtaǵa ornatilǵan bir bólek iri sım. Sheńber yamasa vetushka arqasına siyle yamasa tyul` tartilǵan úsh ramkadan ibarat perde jaylastırıladı. Siyle kók yaki ashıq kók reńge boyaladi. Bunday tosiqtan qatnasıwshılar sahnani biymálel kórip tura aladi hám formalardı isenim menen basqara aladi.

Sahnaǵa jaqtı túsiriw úlken áhmiyetke iye.

Musıqa barlıq teatr postanovkalarinıń tiykarǵı elementlarinen biri esaplanadı. Belgili, spektakl` musiqalı kirisiwden baslanadi. Musiqali tapenis waqtında dekoratsiya almastırıladı. Dawıs hám jaqtılıq effekti menen birikken musiqa «Fonus kıyal » teatrinda hám, stol teatrinda hám quramalı kórkem suwretti jaratıw imkaniyatın beredi. Bul teatrlarda dawısqa eliklew, qorazdıń qishqırıwı, pıshıqtıń, aıwdıń sesti hámde shawqın effektleri-jawıp atırǵan jawın dawısı hám usı sıyaqlılardan paydalaniladi.

Barmaq teatri. Jaz ayında balalardıń Óz qollari menen jasaǵan oyinshıqlarınan oyinshıq teatrlari, stol hám barmaq teatrlari shÓlkemlestirilgende paydalanıw múmkin. Bunda balalar tek ǵana ápiwayı tamashagÓy, bolıp qalmastan olar miynet etiwshi, dóretiwshige aylanıp, Ózlerinen kishi úkelerine teatr kórsetiw menen olardı quwandıradı.

Barmaq teatri qahramanların qaǵazdan jasaw múmkin. Bul kishi konus hám tsilindr formasındaǵı barmaqqa kiyiw ushın jasalǵan. Qaǵazdan adam, haywanlardıń kishi formasında barmaqqa suwretin tayarlap, oni barmaqqa qaǵazdan júzik formasında jasalǵan qaǵaz kleylep, barmaqqa kiyip aladi. Teatr qahramanlarin kishi qutishalardan hám jasaw múmkin. Qutishalardıń astı tárepinen barmaqtı kiygiziw ushın orın tayarlap, qutıshaǵa qálegen kelbetin beriw múmkin. Qutishanıń qolay tárepinen barmaq sıyatuǵın kishkene tesik etip qoyiladi, máselen: shırpı qutisınan, kublardan, domalaq formadaǵı qutishalardan hám basq.

Barmaq teatrı ushın túrli materiallardan paydalanıladı. Bunda materialdıń sÓtilip ketpewtuǵın túri tańlanadı hám onıń teris tárepinen tigip, keyin ońına awdarıladı, qalǵan

ornı tigip shıǵıladı. Balalarǵa formanıń teris tárepinen tigiwdi, kóz, qas, murın, awızhám t.b. tigiw yaki jabıstırıw kerekligin aytıp, olardı orınlawǵa úndew múmkin. Balalar Óz betinshe shash, lenta hám tordan bezewlerdi Ózleri tigedi.

Paralondan hám barmaq teatri qahramanlarin jasaw múmkin. Paralondan túrli qahramanlardıń bas bólimin tayarlap, barmaqqa kiygizip ornın qıyıp, qahramanlardı bezewde materialdan hám paydalanıw múmkin. Mektepke tayarlaw toparı balaları qatnasıwında barmaqqa kiyiw ushın qahramandı barmaqqa mas etip piship, ústi tárepinen «halqa» tigisi menen, geyde bolsa tuwrı tigis penen ishki tárepinen tigip, oń tárepinen awdarıladı. Detallardı balalar Ózleri sádepshe, jún jipler járdeminde úskeneleydi.

Barmaq teatrin qaǵaz bóleklerinen hám jasaw múmkin. Bunda qaǵazdan tsilindr formasın jasap, barmaqka sáykes etip qaǵaz bóleklerin tsilindrge kiygizip, keyin qálegen formanı jasaw múmkin. Qurıǵannan keyin bas bóleklerdi boyaw lazim. Olarǵa geybir detallardı qaǵazdan qıyıp, kleylep qoysa boladi. Máselen: qulaqlardı, kózlerdi bolsa sádeplerden, materiallardan, hár túrli jiplerden shashların islew múmkin. Bunday oyinshıqlardı úlken mektepke shekemgi jastaǵı balalar erkin orınlaydı. Kartonǵa sızıp qirqilǵan formalardan: qız, qus, haywanlar basın arqa tárepke kishi karton kaǵaz qaldiǵinan barmaq sıyatuǵın etip jabıstırıp qoyıw múmkin.

Barmaq teatri basqa teatrlar sıyaqlı, biraq onıń parqı sonda hár bir ertek qahramanı balalardıń barmaqlarına saykes kishi yaki ertek kórsetiwshiniń barmaǵına tuwrı keletuǵın etip tayarlanadi.

Dikir-dikir oyinshıqlar. Dikir-dikir oyinshıqlardı jasaw ushın kishi kartonǵa adam hám haywanlar suwretin cızıw kerek, olardıń ayaqları bolsa sızılmaydı. Cızılǵan suwretti qiyıp alamız. Formalardı kolımızdıń arqa tárepine rezina menen bekkemlep, kórsetkish yaki orta barmaqqa atir shiyshe qappaǵın kiyip, rezina menen bekkemlep, stolda formalardı júrgizemiz. Olardı oyinǵa túsiriw múmkin. Úlken, mektepke tayarlaw topar balalari bunday oyinshıqlardı erkin jasay aladi.

Qolgap quwırshaqlar(barmaqsiz qolǵap**).** Eski qolǵapqa, qolǵap quwırshaqlardı jasaw ushın material bola aladi. Bunday oyinshıqlardı hám balalardıń Ózleri jasawları múmkin. Qolǵap quwırshaqtıń bas bólegi, úlken barmaq bolsa, murın bolıp xizmet etedi. Qolǵaptı tolıq haywanǵa aylandırıp alıw hám múmkin, bunda úlken barmaq quyrıq wazıypasın atqaradı. Qolǵap quwırshaq denesi bolıwı, oǵan bas hám basqa detallardı biriktiriw hám múmkin. Qolǵap tawılmasa, onda toqilǵan eski buyum yaki materialdan paydalanamiz. Bunda pishiwde barmaq ornın pishiw shart emes, túrli detallar oǵan tigilip qoyiladi.

12.Tema:Mektepke shekemgi talimde balalardı dóretiwshilik iskerligin shólkemlestiriw texnologiyası

joba

1 Mektepke shekemgi jasdaǵı balalar dóretiwshilik iskerliginiń túrleri.
2. Balalardı hár tárepleme rawajlandırıwda dóretiwshilik iskerliginiń ahmiyeti.
3. Mektepke shekemgi talimda balalardı dóretiwshilik iskerligin shólkemlestiriw texnologiyası.

Balalardı sahnalastırıw hám dóretiwshilik iskerlikke úyretiw pániniń tiykarǵı maqseti mektepke shekemgi bilimlendiriw shólkeminde balalar dóretiwshiligine

basshılıq etiw ushın ámeliy bilim hám kónlikpeler beriw Ózbekstan Respublikasınıń «Bilimlendiriw haqqında»ǵı Nızam hám «Mektepke shekemgi tálim kontseptsiyası» tiykarında mektepke shekemgi bilimlendiriw shólkeminde dóretiwshilik miynet tárbiyasın tuwrı jolga qoyıw, balalardı qol miyneti iskerligine basshılıq etiwden ibarat.

Balalardı sahnalastırıw hám dóretiwshilik iskerlikke úyretiw pániniń wazıypası mektepke shekemgi bilimlendiriw shólkeminde balalardı qol miynetine kórkem miynetke qızıǵıwshılıqların oyatıw, miynet arqalı payda bolǵan kónlikpe hám uqıplılıqlardı qáliplestiriw; mektepke shekemgi jastaǵı balalarda miynetke muhabbattı tárbiyalaw hám kásipke baǵdarlaw; balalarda dóretiwshilik kórgizbeler, oyınlar ushın atributlar jasawǵa tileklerin oyatıw; qaǵaz, karton sıyaqlı materiallardıń Ózgeshelikleri menen tanıstırıw; miynet etiw mádeniyatı uqıp hám kónlikpelerin tárbiyalaw; buyımlardı tayarlaw protsessin rejelestiriw, tayarlaw texnologiyasın úyretiw, ónimdi únemlew, buyımlardıń eskizin hám suwretin sızıwǵa jumıs orınların tártipli saqlawǵa úyretiw; balalardı buyımlar jasaw protsesinde ápiwayı ásbaplardan paydalanıwǵa uyretiw hámde kórkem seziwlerin qáliplestiriwge, waqıttı únemley alıwǵa, maqsetke muwapıq islewge ádetlendiriw.

Dóretiwshilik qábilet insandı haywandan parıqlap turatuǵın bir ózgeshelik. Bul qábilet insanǵa tek ǵana ómiri dawamında qol keliwi hám onnan paydalanıwı múmkin emes, al onıń kórinisin ózgertiriwi hám múmkin.

Balalar dóretiwshiligi hám onıń ózine say táreplerin túsiniw pedagoglardan kóp ǵana bilimlerge iye bolıwdı talap etedi. Pedagog sańatda bul iskerlik qanday xarakterge iye, suwretshi kórkem obrazdı jaratıwı ushın qanday qurallardan paydalanıp atır, onıń dóretiwshilik iskerliginiń basqıshları qanday degen sorawlarǵa juwap bere alıwı kerek.

Balalar átirap-álemi menen tanısıw protsessinde olardı óz iskerliklerinde yaǵnıy oyınlarında, sızǵan suwretlerinde, ılay islerinde, gurrińlerde hám t.b.a sáwlelendiredi. Balalar suwretlew iskerliginde átiraptan alǵan túsimniklerin hár túrli materiallardan hám anıq formalar járdeminde suwretlewge háreket etedi.

Balalar dóretiwshiliginde iskerliktin baslawısh basqıshında ózine say xarakter ózgeshelikleri bar. Bularǵa eń dáslep ózlestirilgen is usılların jańasha mazmunda qollawda, aldında turǵan wazıypalardı jańa usıllar arqalı sheshiwdi, óz sezimlerin turli qurallar járdeminde sáwlelendiriwde aktiv hám óz betinshe qatnasıwları kiredi.

Dógerek-átirap balalar suwretlew iskerliginde túsiniw dóretiwshilik kórinisler menen baylanıslı emes, al bala islep atırǵan, kórsetip atırǵan materialdıń quramın anıqlaw arqalı payda boladı. Máselen: qálem hám boyawlar qaǵazda iz qaldıradı, ılay jumsaq onnan nárseler jasaw múmkin. Keyin suwretlew iskerligi hám izleniwlerin rawajlandırıw ushın bul basqısh kishi áhmiyetke iye, sebebi bala bunda sáwlesindegi obrazlardı jaratıw ushın járdem beretuǵın material menen tanısadı.

Qálemnen qalatuǵın iz nenii sáwlelendiriwin túsinetuǵın bala Óz qálewi hám úlkenlerdiń usınısına kóre qandayda predmetti suwretlewge háreket etse, onda balanıń iskerligi suwretlew xarakterin alǵan boladı. Balada pikir, maqset bolıp, olardı payda etiwge háreket etedi. Usı tárizde dóretiwshilik protsesstiń birinshi basqıshı pikirdiń payda bolıwı-bala iskerliginde hám payda boladı. Suwrette pikirdiń payda bolıwı menen ádette mazmunın hám orınlaw quralların oylap baradı, is ushın ádette uzaq waqıt kerek boladı, balada bolsa kóbinese bul basqıshtıń payda bolıwı baqlanbaydı. Bala qanshelli kishi bolsa, ol sonshelli oylaǵan nársesin tez suwretlewge háreket etedi. Ol ele óz isiniń nátiyjesin hám onı orınlaw jolların aldınnan kore almaydı. Dáslep oylap kóriw hám isti rejelestiriw suwretlew protsessi menen birgelikte ámelge asırıladı. Sonıń ushın hám

balalar dóretiwshilinde iskerlikler protsessinde is mazmunın ózgertiriw jaǵdayları tez-tez ushırap turadı. Bala suwretlep atırǵan suwrettegi obrazlarǵa ulıwma tiyisli bolmaǵan detallardı kiritiw múmkin.

Balalardıń suwretlew dóretiwshiliginiń ózine say táreplerin úyreniw ushın pedagogika tariyxında bir qatar pedagogikalıq hám psixologiyalıq izertlew isleri alıp barılǵan.

Balalarda dóretiwshilik qábiletleriniń rawajlanıwında suwretlew iskerligi quramına kiriwshi shınıǵıwlardıń ornı ayrıqsha ekenligin itibarga alǵan halda bunday shınıǵıwlar olarda suwretlew sawatqanlıq elementlerin qáliplestiredi.

Balalar suwret, appalikatsiya, ılay isi, qırqıp jelimlew shınıǵıwları dawamında tek ǵana bir is penen belgili múddet bánt boladı, hám olarda tómendegiler rawajlanadı hám qáliplesedi:

- suwretlew onerine say qábiletleri anıqlanadı hám qáliplestiriledi;
- qálem, kistochkanı uslaw, ılay, plastilin menen islew, qayshıda ayrım zatlardı qırqıp jelimlew arqalı mayda qol musqulları rawajlanadı;
- bala jazıw texnikasın iyelewge tayarlanadı;
- bala suwretlew óneri shınıǵıwları arqalı dıqqatın bir jerge bólistire alıwdı hám jumıstı aqırına shekem orınlawdı, otıra alıwdı úyrenedi;
- tábiyattı, átirap-álemdi baqlawdı, oni asırap-abaylaw, oǵan tuwrı múnásiybette bolıwdı úyrenedi;
- jámáát bolıp miynet etiw, isti rejelestire alıw, dosların esite alıw hám Óz-ara pikirlerdi itibarǵa alǵan jaǵdayda islew uqıplılıqları qáliplesedi;
- xalqımızdıń bay mádeniy-ruwhıy miyrası haqqında túsinikke iye boladı hám olardı óz jumıslarında sáwlelendiriwge uyrenedi.

Dóretiwshilik qábileti insannıń tábiiy hám sotsial duńyanı waqıyanıń ob`ektiv nızamları tiykarında óz maqseti hám mútájliklerine muwapıq ózgertiretuǵın iskerlik. Dóretiwshilik ónimi bul insan sanasınıń aktiv ónimi. "Mektepke shekemgi tálim kontseptsiyası"nıń tiykarǵı mazmunında balalardıń jeke ózgeshelikleri hám talantın rawajlandırıw wazıypası belgilep berilgen. Házirgi izertlewler mektepke shekemgi jastaǵı balalar suwret salıw, ılay hám plastilin oyınshıqlar jasawda dóretiwshilik iskerlik kórsete alıwdı dálilledi. Álbette, balalar dóretiwshiligi ózine say ózgesheliklerge iye bolıp, úlkenler dóretiwshiligi kriteriyasına juwap bere almaydı. Tálim protsessinde, ertekler esitiw, hár qıylı suwretlerdi kóriw sıyaqlı bala oyınshıq jasawdan aldın ózi tikkeley qabıl etken predmetler sheńberine kirmeytuǵın zatlardı áste – aqırın sáwlelendire baslaydı. Balada dáslep úlkenlerdiń awız-eki tásiri menen qálegen túsinik obrazları payda bolıp, keyin olar balanıń erkin pikirlewinen payda bolıwı múmkin.

Balalar kórkem dóretiwshilik qábiletlerin qáliplestiriw jolların úyrengende, balalarǵa berilgen tapsırmalardı 3 basqıshta quramalastırıp barıwımız múmkin.

Birinshi basqıshta balalarǵa olardan dóretiwshilik iskerlikte dáslepki baǵdardı talap etetuǵın tapsırmalar beriledi: Tárbiyashınıń (Óziń jasa, bir nárse oyla, qıdırıp taw, ózgert hám t.b) kórsetpeleri boyınsha balalar pedagog penen birge islep, dóretiwshilik elementlerin payda etedi.

Ekinshi basqıshta balalardı anıq maqsetke muwapıq islewge hám izleniwge úńdeytuǵın tapsırmalar beriledi. Bala tárbiyası menen birge islep, Ózlestirgen kónlikpelerdi kombinatsiyalaw hám ózgertiriw múmkinligin túsine baslaydı.

Úshinshi basqısh - balanı túrli iskerlikte pikirlew boyınsha erkin háreket etiwge, óz islerin rejelestiriwge, suwretlew quralların tańlawǵa úyretetuǵın tapsırmalardan ibarat. Tárbiyashı balalarǵa tapsırmanı emotsional tárizde túsindiredi. Tárbiyashınıń táriypi balalardı qızıqtırıwı, bunıń ushın tárbiyashı geyde oyın elementlerinen, oyın háreketlerinen paydalanıwı múmkin. Balalar kóz aldında quwırshaqlar payda boladı. Olar birgelikte tamasha qoyıwdı soraydı. Bunday ertek personajlardıń kútilmegende payda bolıwı balalardı quwandırıp jiberedi. Oyınshıqlardıń háreketlerin kórip, balalar quwanıp ketedi, tárbiyashı olarǵa qarap murájáát etedi. Eger tárbiyashı shınıǵıwda oyın usılın qollap atırǵan bolsa, ol shınıǵıw dawamında oyında qatnasatuǵın personaj haqqında aldınnan oylap qoyadı. Máselen, quwırshaq mine usınday personaj rolin orınlap, balalar qanday islep atırǵanlıǵı menen, tapsırmanı kim qanday orınlap atırǵanlıǵı menen qızıǵıp kóriwi múmkin.

Keyin ol balalardıń is-háreketlerin máqullaydı, dóretiwshilik penen islewge qıynalıp atırǵan balalarǵa járdem beredi hám basqa usıǵan uqsas islerdi orınlaydı. Shınıǵıwda hár dayım hám bir túrdegi oyın háreketlerinen paydalanbaymız, hár bir shınıǵıw aldınnan balalardıń ruwhın kóteretuǵıń, keypiyatın jaqsılaytuǵın kesheler shólkemlestiremiz. Bunıń ushın balalarǵa taqmaq oqıp beriwimiz, qosıq aytıp beriwimiz, tapsırmalar boyınsha jumbaqlar aytıp, kishkenelerdi qızıqtırıwımız lazım.

13. Tema. Qaǵazdan búklew jolı menen oyınshıq jasaw (“Origami usıli”)

joba:

1. Origami kórkem ónerinıń kelip shıǵıw tariyxı.
2. Origami usılında oyınshıq jasaw
3. Origami túrleri.
4. Origami usılında oyınshıq jasawǵa úyretiw ahmiyeti.
5. Origami usılında oyınshıq jasaw ushın zárúrli materiallar.

Tayansh sóz hám sóz dizbegiler: qaǵaz, karton, qaǵaz túrleri.

Qaǵaz hám karton menen islew. Qaǵaz hám karton reńi forması, ólshemi, tegis yamasa ǵadır-budirligine qaray maqsetli tájriybelerdi asırıp barıw kerek. Oyınshıqlar hár qıylı estelikler, kóylek ushın bezekler tayarlaw, bul jaǵdayda reń hám sırtqı kórinislerdi uyqaslastırıw haqqındaǵı túsinikler keńeytirip bariladı. Qaǵaz hám karton menen islegende ulgi, qayshı, jelimnen tuwrı paydalanıw, ilimiy tájriybelerdi bekkemlew kerek. Qaǵazdı qol menen jırtıw, hár qıylı sırtqı kórinislerdı soǵıwdı úyretiw kerek. Zer qaǵazdan hár-túrli monshaqlar, stol teatri ushın personajlar, úyrekshe, qoraz, chiburashka quwırshaqlardıń kóylegin gúl hám naǵıs bezewler menen bezew, kompozitsiya dúziw, mebeller, tartpalar soǵıw uyretiledi. Odan Áyyemgi Egipet mámleketlerinde-aq jazıw ushın betler tayarlaǵan. Papirustiń ishki bólimleri juqa plastinkalarda kesiledi, ishqallanadi, usınıń menen bir waqıtta olardı suw menen ho'llab, shókkishshe menen urib turıladı, chyotka astına qóyıladı, keyin quyashda quritiladi, payda bolǵan betalarni jabıstirıp, oramlarǵa baylanısadı. Házirgi kúnlerde qaǵaz tayarlaw usılı Kitaylardan ózlestirilgen. Maydalanǵan ósimlik-paxta, bambuk, sabanlardan gewek massa qaynatilgan, oǵan hár qıylı kleyler qosılǵan. Keyin onı taxtakachlab qaǵaz betleri tayarlanǵan. Kitaydaǵı qaǵaz tayarlaw kórkem óneri

keyinirek Yaponiya hám basqa mámleketlerge ótken. XII- asirde kelip kóshiriwshiler arqalı qaǵaz Evropaǵa jetip keledi. XV- asirde tipografiya kashf yetilishi menen qaǵaz tayarlaw jáne onı ámelde qóllawda aldınǵa qádem qoyıldı. XIX asirde hár qıylı forma hám sapalı qaǵaz tayarlawda hámme mexanik processlerdi orınlawshı mashinalar jaratıladı. Házirgi qaǵazdı sellyulloza, ignabargli tereklerden hám bir jıllıq ósimliklerden tayarlanadı. Qaǵaz - bul biz hár birimiz kúnde to'qnashib turadıǵan, eń kerekli hám qızıqlı materiallardan biri bolıp tabıladı. Biz kúnde kitap hám gazetalardı o'qiymiz, kóshelerde jarqın plakatlar, konsertlerde, vistavkalarga bizni usınıs qılıp atırǵan afishalardı ushırasıwımız múmkin. Eger dıqqat penen átirapǵa názer tashlasaq, qaǵazdıń hár-túrli buyımlar soǵıw ushın da isletilingenin kóremiz.Qaǵaz benen islew ushın qayshı menen kley kerek, tek qaǵaz berilgen formanı saqlap turıw, oyınshıqlar soǵıw ushın ǵana emes, basqa kúndelik ómirimizde kerek bolatuǵın buyımlar soǵıw imkaniyatın beredi. Biz balaligimizda qaǵazdı jańalıq ashqanmız, onıń xayratlanarli qásiyetlerinen zawıqlanganbiz. Sheber qolda ápiwayı dápter beti gulge, tarelkaǵa, suwda suzetuǵın qayiqshaǵa aylanadı. Sońǵı payıtlarda qaǵaz qánigelerdi óziniń dekorativ qásiyetleri menen dıqqattı jalb etpekte. Onıń reńi, hár qıylı qásiyetleri hár qıylı dekorativ jumıslarda úlken áhmiyetke iye, ásirese, mozaikada. Pedagoglardıń esaplawınsha, qaǵaz qanshellilik hár qıylı hám reń-barang bolsa, sonshalıq ol menen islew qızıqlılaw bolıp tabıladı. Jumıstıń tiykarǵı usılları.búklew, g'ijimlaw, qayırıw hám tuwrılaw, qırqıw hám jırtıw, kólemli modeller, kub, cilindr, konus.Qaǵaz túrler Papirus qaǵazı. Papirus qaǵazı arsha aǵashı oyınshıqlarin bezewde gúl hám basqa dekarativ buyımlar tayarlawda isletiledi.

Foto qaǵaz. Foto qaǵaz nurǵa seziwsheń qaǵaz, ol fotografiyalarda isletiletuǵın qaǵaz tayarlawda negiz bolıp xizmat etedi. Birpara al'bomlarda, bloknotlarda, papkalarda foto qaǵaz súwret qaǵazınıń rolin oynaydı. Nur túsirilgen qaǵazdı mayda kórgezbeler soǵıw ushın isletiw múmkin.Gazeta qaǵazı. Bul qaǵaz qısqa waqıt paydalanılatuǵın kórgezbeler ushın moslangan. Ol oqlanmagan sellyuloza (25%) hám taxta massası (75%) den tayarlanadı, salmaǵı - 15 gm.Kitap hám jurnal qaǵazları. baspaxana qaǵazı kitap hám jurnallar baspa etiw ushın isletiledi. Notalar ushın qaǵaz, tipografiya qaǵazı illyustratsiyalar ushın, ofset baspası ushın, estalik qaǵazı - metal gravyuralarni túsiriliw ushın isletiledi.Kartografiya qaǵazı. Bul qaǵaz kartalar túsiriw ushın mólsherlengen sellyuloza hám taxta tolasidan islenedi.
Ol úsh túrde islep shiǵarıladı:*geografiya, gidrografiya hám baspaxana kartaları* ushın.Muqabalar ushın qaǵaz kitap, jurnal, papkalar ushın muqabalar tayarlaw ushın isletiledi, sonıń menen birge, kesteler, tartpalar hám applikatsiya jumısları ushın da jaramlı bolıp tabıladı.

Albom qaǵazı. Albom qaǵazı dep, tıǵız, qalıń muqabaları ushın onsha salmaqli bolmaǵan (45 den 80 gr ge shekem) qaǵaz túsiniledi. Xatlar jazıw ushın qaǵaz. Keste, kartochkalar, tartpalardı ishinen jabıstiriw ushın, quritılǵan ósimliklerdi jabıstiriw hám basqa maqsetlerde isletiledi.

Súwret-sızılmashılıq qaǵazı. Kesteler, kartochkalar, loto, pát, geometriyalıq sırtqı kórinisler hám basqa kólemli hám tegis buyımlar ushın, karnaval nıqapları, hár qıylı maketlar soǵıw ushın jaramlı.

Kalka qaǵazı. Bul tazarang menen qayta islengen hám salmaǵı 40 -50 gr bolǵan qaǵaz. Onı arsha aǵashın bezetiw ushın fonarchalar, saxnanı bezetiwde, saya teatrinda ekran sıpatında isletiw múmkin.

Millimetrli qaǵaz. Salmaǵı 70, 80, 90, 120 hám 130gr, sarı, jasıl hám hawayı qaǵaz bolıp tabıladı. Millimetrli qaǵaz kesteler jabıstiriw ushın, suwretli masshtabın ózgertirip nusqa kóshiriw ushın isletiw múmkin. Qaǵaz hám kartondi qayta islew processinde trafaret, shablon hám móhir tayarlaw texnikası.

Mektepke shekemgi bilimlendiriw shólkeminde hár bir ótkeriletuǵın shınıǵıwlarda balalardı mustaqil islewge, qol muskulların rawajlandırıwǵa uyretip barıw zárúr. Tárbiyashi hár bir ótkeriletuǵın shınıǵıwına dóretiwshilik jandasǵan halda hám óz sheberligin jumısqa salǵan halda jańalıq jarata alıwları kerek. Balalar baqshasiniń dáslepki jas toparıdan baslap tayarlaw toparında jumıs processleri ápiwayıdan quramalıǵa qaray baradı. Onıń ushın ótkeriletuǵın shınıǵıwlarda ásirese suwretleytuǵın iskerlik, súwret, applikatsiya, ılay jumısların jaratıwda ustaxanada ámeliy jumıs pániniń áhmiyeti úlken bolıp tabıladı. Balalar baqshasinda trafaret, shablon tiykarında sızılatuǵın buyımlardı, sırtqı kórinislerdi sızıwǵa, qırqıw, jelimlewge, soǵıwǵa uyretiledi.

«Totıqustı» origami usılında jasaw.

1. Kvadrat formasında qaǵaz alamız.
2. Dioganalına bukleymiz.
3. Buklengen jerden burme payda etemiz.
4. Burmeniń 2 ushı birlestiriledi.
5. Buklengen qaǵazdıń hár bir ushı arqaǵa qaytarıladı.
6. Qaytarılǵanda dáslepki dioganalınan asıp ketpewi kerek.
7. Bas barmaq arasına kirgizip kórsetkish barmaq penen buklenedi hám onıń bas bólegi tayarlanadı.

Qustıń ulıwma forması tayar boladı, usı formadan Óziniz qálegen qustı jasawıńız múmkin. Formadaǵı boyalǵan jerler qırqılsa, totıqus quyrıǵı, tumsıǵınan qayshıda azǵana qıyıp, ishki tárepke mayda burmeler payda etip, kózi sızıp qoyıladı. Totıqus tayar.

«Toppı» nı origami usılında jasaw.

Kvadrat formasındaǵı úlken-kishiligi qálegen qaǵazdı alıp, diagonal boyınsha onıń orayın anıqlaymız. Keyin teń ekige búkleymiz, qalúan múyeshiniń biri alınıp, oraylıq tárepi boyınsha buklenedi, arqa tárepi hám tap sonday buklenedi. Buklengen tárepi ishki tarepke qarata buklenip, basqa múyeshin 1 sm qayırıp alınadı, páski qaǵazdıń muyeshlerin qayırıp, buklenip shıǵıladı hám shetindegi múyeshke kirgizip qoyıladı. Arqa tárepi hám tap sonday orınlanadı. Mine, toppımız tayar, endi onı bezewimiz kerek. Jińishke kistochka alıp, aq reńge batıramız, toppınıń tórt tárepine burısh forması sızıladı. Toppılardıń gulindegi burısh formasınıń suwretleniwi balalar shıdamlı, qorıqpas, sabırlı bolıwı sıyaqlı mánisti ańlatadı. Qızlarımız toppılardı túrli reńlerden paydalanıp, hár qıylı guller menen bezetilip shıǵıladı. Bul bolsa qızlardıń hár dayım guldey ashılıp, shıraylı bolıp júriwlerin sáwlelendiredi hámde olardıń basların quyash ıssısınan asraydı.

Qızlarımızdıń toppılarına guldi mine bunday sızamız, gul ortasına sarı reńli tochka qoyıp, átirapına qızıl reńde gul japıraqların sızamız. Hár qıylı reńnen paydalanıp atırǵanda kistochkanı jaqsılap juwıp, salfetkada sıpırıp alıwdı umıtpaw kerek. Tomende «Origami» arqalı toppı, balıq, totıqus, jiraf jasawdı basqıshpa-basqısh kórsetip ótemiz.

Торрі

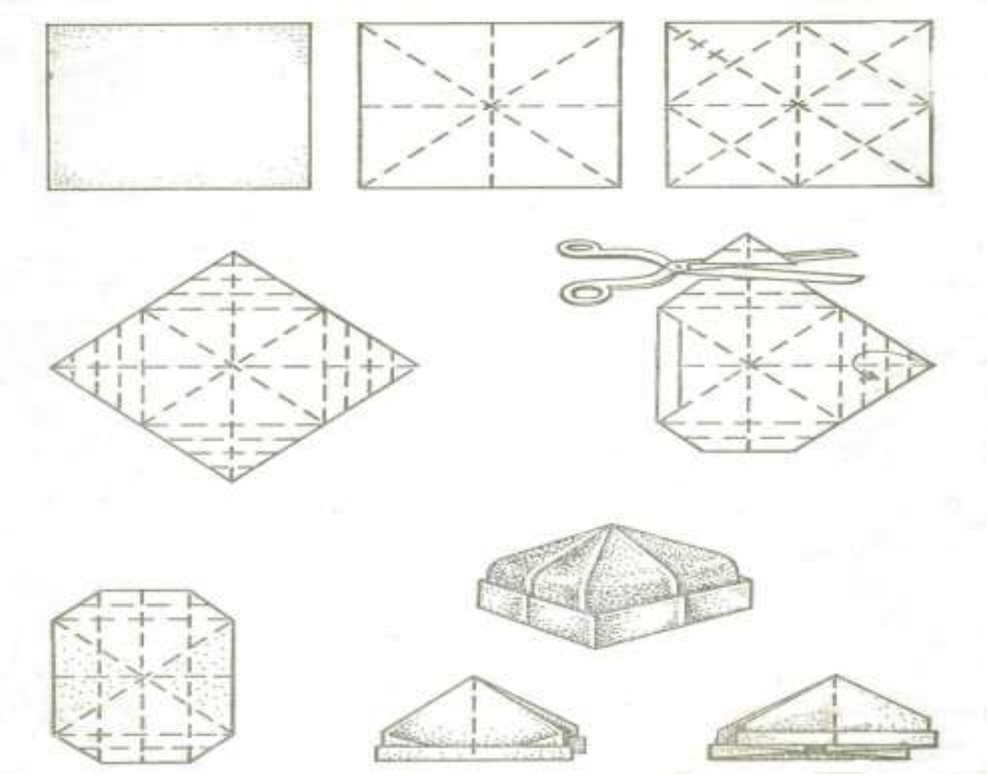

14 Tema. Applikatsiya haqqında ulıwma túsinik

joba

1. Applikatsiyada qırqıwdı hár túrlı usılların orınlaw. Mazmunlı hám bezekli applikatsiyalar.
2. Tábiy hám batıl buyımlardan applikatsiya jumısları. Matodan applikatsiya
3. Aplikatsiya jumısları ushın zárúrli materiyallar

«Applikatsiya»- latınsha «applikatio»- basıw, qoyıw, kesip alıw, hár qıylı formalardı ustine qoyıw hám olardı tiykargı reń dep esaplaǵan basqa materiallarǵa bekitiw sıyaqlı suwretlew texnikası túrleriniń biri bolıp esaplanadı.

«Applikatsiya» tusinigi oziniń qásiyetleri hám materiallardıń fakturası boyınsha xár qıylı orınlaw texnikasın uqsaslıǵı tiykarında birlesken kórkem shıǵarmalardı dóretiw usılların Óz ishine aladı. Applikatsiyanı orınlaw texnikasında qollanılatuǵın hár bir material oǵan anıq tásir etiwshi Ózgesheliklerge iye boladı. Mısalı, kaǵaz, saban, keptirilgen Ósimlikler, qayın qabıǵınıń ústingi qabatı ulıwma túrge (fonga) hár qıylı jelimler menen jabıstırıladı: ádette gezleme, teri, jun, qiyiz tigiledi, aq terek tugi, maqpal kaǵazǵa jelimsiz jabıstırıladı.

Applikatsiya-suwretlewdiń realistlik tiykarın saqlap qalıwshı kórkemlik jumıslarınıń anaǵurlım ápiuayı túsinikli usıllarının biri. Bul applikatsiya tek ǵana bezew jumıslarına emes (kórsetpeli qurallar islewge hár qıylı oyınlarǵa oyınshıqlarǵa bayraqshalarga bayram sánelerine baǵıshlangan sawǵalarǵa hár qıylı kostyumlerdi bezewde gazeta, stend hám kórgizbelerdi balalar baqshaların bezewde) suuret, panno, naǵısar salıwda x.t b. bezew, áshekóylew, jumıslarında keńnen qollanıladı.

Applikatsiyanıń tiykarǵı belgisi sulder turinde beriw, obrazdı bir qálipte kórsetiw, reń daqların bir qıylılıǵın uyımlastırıw bolıp esaplanadı. Applikatsiya ayrım kórinislerinen turatuǵın- ***zatlıq*** (japıraq, shaqa, aǵash, zamarrıq, gul, qus, haywan, jay, mashina, adam xám t.b) bolıwı; háreketlerdin, waqıyalardıń jıyıntıǵın anlatatuǵın ***syujetlik*** (Jańa jıl salyuti, biziń Watan, kuslar ushıp keldi xám t.b.); hár qıylı zatlarǵa naǵıs oyıw, keste salıwdı oz ishine alatuǵın dekorativlik applikatsiyalar bolıwı mumkin.

Qaǵazdan islenetuǵın applikatsiya

Applikatsiya mektepke shekemgi bilimlendiriw mákemesi turmısına keńnen engizilip ol jaydıń ishki betlerin arxitekturalıq hám kórkem bezewde kórsetpeli qurallar islew, bayram kostyumların, sahnanı, diyualı gazetalardı, stendlerdi, esteliklerdi bezewde paydalanıladı. Mektepke shekemgi bilimlendiriw shólkeminde applikatsiya ushın qaǵaz tiykargı material bolıp esaplanadı. Qaǵaz benen jumıs islewdi baslamastan burın, onın ozine tan Ózgesheliklerin, ol qanday materiallardan islenetuǵınlıǵı menen tanısıp shıǵamız.

Qaǵaz qalay payda boldı? Kóplegen mıń jıllar dawamında adamlar xat jazatugın materiallar izlep kelgen. Bizin ata-babalarımız bul ushın ılay hám tastan paydalangan. Tas hám ılaydın ornına beti mumlanǵan aǵash taqtayshalardan paydalanılǵan. Olar papirus yaǵnıy kamısqa usaǵan Ósimlikler menen almastırılǵan. Nil dar`yası jaǵaları papirus Ósimlikleri menen qaplanıp turgan. Papirus paqalın uzınsha etip tilip, olardı bir-birinin ustine atanaq tárizli etip jaylastırıp qoyatuǵın bolǵan. Olardı jelimlep, aǵash tegislegish penen tegislep kúnge keptirgen hám tutikshege orap qoyatuǵın bolǵan. Keyinrek grekler bunı «Biblos» (usınan biblioteka) dep ataǵan. Papirus qaǵazdan burın payda bolǵan,

sonlıktan ol nemetslerde «Rarier» anglichanlarda – «rareg» ispanlarda «rarel» dep atalgan. Ruslardıń qaǵaz sózi italiyanlardıń «Bambadiya» - paxta sózi menen baylanısqan, sebebi papirustan soń qaǵaz islep shıǵarıw ushın shiyki zat retinde paxta gezlemesi qaldıqları xızmet etken. Pergame kalasında jazıu ushın jáne bir material islep shıǵıldı. Ol burıngılarga qaraǵanda tıǵızrak jáne bekkemirek onıń eki tárepine de jazıwǵa boladı. Pergament ushın shiyki zat retinde mal hám qoy terileri xızmet etti. Pergame papirustan anaǵurlım kımbatıraq bolıp, onı jetilistiriw ushın tolıq bir mal hám qoy padaların joq etiw talap etildi. Geyde kitap jer - mulikten de kımbat bolıp, onı diywallarga shınjırlap koyatuǵın edi.

Jazıw ushın en qolaylı material bolıp esaplanǵan qaǵaz dep atalatuǵın material tabılǵansha hám kóp waqıtlar otti. Qaǵazdıń payda bolǵan waqtın anıq biletuǵın bizde ele bir tariyxshı joq. Qaǵazdı birinshi ret II - ásirde Kıtayda Tsay Lun islep shıqkan degen añız bar. Qaǵaz islep shıǵarıw jolların Kıtaylar juda kupıya sır tutqan. Solay bolsa da sır ashılǵan. VI ásirde Koreyada Kıtay usılında kaǵaz islep shıǵıla baslaǵan, Yaponiyada VII ásirde. Sapası jaǵınan Yaponiyada islep shıqqan qaǵaz Kıtaydaǵıdan artıqmash bolǵan. Qaǵaz endi duńyanıń hár qıylı ellerine satıla, tarqatıla baslaǵan. L.Feytxvangerdiń «İspan balladası» romanında don İegurda Kastiliya koroline bılay dep xabarladı: «Bizde sonday materiallar bar, siz ozińizdiń arqa úlkelerińizde esitpegen shıǵarsız, bul materialga jazıw pergamentke jazıwdan anagurlım qolaylırak, eger onı islewdiń sırın bilgende ol pergament islewden 15 - ret arzanırak, al senin Taxo jaǵalıqlarında usı materiallardı islewdiń barlıq mumkinshiligi bar. Sonda siziń jerińizde ilim, filosofiya, poeziyalerde ele de tereńirek hám bayraq bolar edi».

XVII ásirdińn basında Evropada (Germaniyada), qaǵaz payda bolıp usı wakıtta bul jerde 218 qaǵaz digirmanı bolǵan. Qaǵazdı mashinada islep shıǵarıw XVII - XVIII ásirler aralıǵında payda bolgan yaki oylap tabıwdan baslanǵan. Olar untap maydalaytuǵın Gollandiya apparat hám frantsiyadaǵı mexanizatsiya jolı menen qaǵaz quyıw apparatları. Jańa shiyki zat aǵash materialları payda boldı. Belgili frantsuz fizigi Reomer 1730-jılı qaǵazdı aǵash materialınan bolatuǵınlıǵın hám ol jaqsı nátiyjeler alıp keletuǵınlıǵın xabarladı.

Qaǵaz evropaga eń jaya basladı. XVIII ásirde Rossiyada Petr 1-din parmanı boyınsha Peterburgka jaqın jerde hám qalanıń ishinde Amirolsteystvoga qashıq emes jerde bir neshe kagaz digirmanları kurıldı. Usı uakıtları Rossiyada 20-dan kobirek kagaz islep shıgaratugın ulken fabrikalar esapka alındı.

Biraq bul da qaǵaz mútájliklerin tolıǵı menen qanaatlandırılmadı. Burıngıday olardı sırt ellerinen alıp kelinetuǵın boldı.

Qaǵazdan paydalana otırıp, biz onıń neden hám qalayınsha islenetuǵının oylaymız. Qaǵaz islep shıǵarıw protsesi qıyın. Qaǵaz sheti joq toǵaylardan, kóp suwlı dar`ya jaǵalarınan baslanadı. Aǵashlar aǵash kesiwshi ornınan, uzaq jollarga qaǵaz kesiwshi kombinatlarına jiberiledi. Bul jerde polat tisler agashlardıń tik boyın qısıp alıp diskalı jarǵısı bar stolga aparıladı.

Dekorativli applikatsiya

Dekorativlik (latınsha dekoraze-bezew) súwret - anıq kórinisi, áshekÓyli naǵısları menen ulıwma forması, reńleriniń qalıńlıǵı usılları menen ajıralıp turadı. Reń real` hám shártli bolıwı múmkin. Bezeliwshilik ásirese applikatsiyada ayqın kórinip turadı. Qaǵazdan islengen estelikler, otkrıtkalar, adresatlardı bezew applikatsiyaları sulıw

kórinedi. Applikatsiyalıq bezewler menen al`bomlar, papkalar, stendler, diywalı gazetalar islenedi.

Bezew applikatsiyaları ushın úlgilerdi tańlaw úlken áhmiyetke iye boladı. Kórgizbeli materiallardı turaqlı túrde bayıtıp barıw, qıyındılardı toplaw, jurnallardaǵı, kitaplardaǵı súwretlerdi qıyıp alıw, kórkem Óner iskusstvosı eksponatları súwretlerin qıyıp, otkrıtkalar jıynaw, milliy naǵıslı albomlar hám t.b. jıynaw kerek. Applikatsialrda reń de, forma da naǵıslı bolıwı múmkin.

Syujetli applikatsiya

Syujet- bul shıǵarmadaǵı kórsetilgen belgili waqıya, jaǵday, qubılıs. Applikatsiya ushın syujetlerdi qalay tańlap alıw kerek. Xalıqtıń Ótmishindegi eldiń, qalanıń burıngı arxitekturalıq estelikleri syujetlik applikatsiya ushın xızmet ete aladı, házirgi turmısımız kóplegen qızıq temalardıń kompozitsiyasın yadqa saladı.

Mektepke shekemgi bilimlendiriw shólkemindegi balalardıń turmısı da syujetlik jaqtan júdá bay: «Biziń baǵ», «Quslardı baǵamız», «Sayran». Syujetlik applikatsiya ushın kórkem ádebiyat ta keń material dúzip beredi. Kórkem shıǵarmalardı tańlawǵa qoyılǵan talap, olardıń mazmunın applikatsiyada kórsetiw múmkinshiligi menen belgilenedi. Applikatsiya isinde shıǵarmada kórsetilgen baslı waqıyalardı súwretlegende, applikatsiyanıń tiykarın qurawshı kórkem tekst syujetin dál anıq etip kórsetiwge umtılıw kerek. Syujetlik applikatsiya temaları bolıp otkrıtkadaǵı, jurnallardaǵı, kitaptaǵı súwretler xızmet ete aladı. Bunday jumıslarda tiykarınan applikatsiya islew texnologiyasın jetilistirip, olardıń dóretiwshilik fantaziyası sheklengen bolıp qaladı. Basqa applikatsiya túrlerindey syujetlik applikatsiyada zattıń Ózinen (naturadan) salıw hár qıylı material bere aladı. Keleshekte olardı kompozitsiya dúziwde paydalanıw ushın turaqlı túrde jıynap barıw kerek.

Syujetlik applikatsiya kompozitsiyalıq mazmunı jaǵınan qospalı bolmawı da hám kóp sandaǵı personajlar, zatlar, bóleklerdiń dinamikalıq háreketleri boyınsha qospalı bolıwı da múmkin. Eger syujet qospalı (qıyın) bolmasa súwret aldın-ala belgilenbey-aq qıyıp alınadı. Eskiz tayarlaǵanda ekew etip tayarlaǵan jaqsı boladı. Birinshisi tekserip kóriw ushın, ekinshi danasınan barlıq súwretti qıyıp alıw ushın islenedi. Hár bir qıyıp alınǵan súwretti onıń súwretli tárepin reńli qaǵazdıń tegis jaǵına qoyıp sızıp alamız, keyin onı qıyıp alamız, onnan soń barlıq applikatsiyanı tiykarǵı reńge jıynaymız. Eger aldın ala tiykarǵı reńge (fonǵa) eskiz túsirilgen bolsa bul júdá jeńil boladı. Barlıq tayarlanǵan súwretlerdi eskizdiń ústine qoyıp, reńlerdiń úylesikligin anıqlaymız. Bunnan soń applikatsiyanı belgili bir izbe-izlikte jelimlep jabıstıramız hám keptiremiz.

Eger applikatsiyada simmetriya duzilisindegi formalar bolsa, olardı qaǵazdı búklew arqalı (yarımınan yamasa birneshe mártebe), kóriniske sawlatlılıq beriw kerek bolsa, oǵan tiyisli reńdegi astar tıs jelimlew arqalı, súwretke naǵıslılıq bolǵanda, onıń araların eki jaqqa ayırıp astıngı betine jiyek jabıstırıw arqalı islew múmkin.

Qaǵazdan islengen mozayka

Mozayka (frantsuz Mosaipe, ital. Mosaiko muzaǵa baylanıslı degendi ańlatadı), tábiyiy materiallardan (saban, keptirilgen Ósimlik, reńli taslardan, shiysheden) islengen naǵıs dÓretpe bolıp tabıladı. Bul materiallar hár túrli jol menen háktiń, tsementtiń, hártúrli sostavtaǵı qoyıw massası menen jáne de jelim menen biriktiriledi.

Mozayka jaylardı, diywallardı, fontanlardı, vazalardı hám basqarmalardı bezew ushın paydalanıladı. Bul Ónerdiń áyyemgi túri.

Áyemgi Gretsiyada, İtaliyada, Vizantiyadaǵı onsha qımbat bolmaǵan jıltır emes reńli taslardan hám shiyshelerden islengen mozaykalar hámmege jaqsı belgili. Mozaykalıq jumıs úlken dálme dállikti, puxtalıqtı hám sheberlikti talap etedi. Olardı eskiz dúzip, qádimgi applikatsiya islegendey etip islep baslaydı. Mozayka ushın eskizdi onsha kóp bolmaǵan sandaǵı bóleklerden turatuǵın stil`ge eliklep dúzgen jaqsı boladı. Keyin eskizdi tiykarǵı túrge jaylastırıp, tiyisli reńdegi qaǵazdı tańlap alıp, onı jabıstırıwǵa tayarlaymız da qıyıp yamasa julıp alamız. Hár bir reń kespelerin Óz aldına bólek qoyamız. Keyin tiykarǵı reńdegi eskizdiń kishkene bólegine jelim jaǵıp, tayarlanǵan kespelerdi jelimlengen betke jabıstıramız. Bunda kespelerdi úlken iyne menen shanshıp yamasa qısqısh penen de islewge boladı. Usılay aqırınlıq penen, súwrettiń barlıq betin jabıstırıp, jabıstırılǵan bólegine saomaq salıp shıǵıwǵa boladı. Mozayka konturlı bolıp, yaǵnıy kespelerdi súwrettiń shetine yamasa pútkilley onday jaǵdayda onıń ishki betide jelimlenedi. Mozaykanı sańlaqlı hám sańlaqsız etip islewge de boladı. Mozayka qádimgi applikatsiya sıyaqlı predmetli, syujetli hám dekorativli bolıwı múmkin. Dekorativli applikatsiya hár qıylı geometriyalıq formalarda: tilkimlerde, kvadratda, dÓńgeleklerde islew múmkin. Mozaykanı balalar baqshalarında ishki betlerin bezewde paydalanıwǵa boladı.

Bezew jumısları ushın qaǵazdan islengen applikatsiya

Applikatsiya menen tanısıp bolıp, onı islew tájiriybesine iye bolǵannan keyin, bezew jumısların balalar baqshasında, dem alıw keshelerinde, bayramlarda qonaqlarǵa mirátt biletlerin, kontsert programmaların, qutlıqlaw otkrıtkaların, tuwısqanların, joldasların tuwılǵan kúni menen qutlıqlaw jumısların bezewde qollanıladı. Applikatsiyanı bezew tájiriybesin bekkemlew balalar baqshalarında praktikalıq jumıslardı Ótkeriwde qollanılǵanı paydalı tásir etiwi múmkin: Mısalı, didaktikalıq, syujetlik real` kórgizbeli qurallarınbezewde, hár qıylı stolda atqarılatuǵın oyınlarda, elkanı oyınshıqlar menen bezewde, bayram kúnlerine tayarlanatuǵın bayraqshalardı, oyın tamasha applikatsiyaların bezewde hám islewde tájriybeler Ótkeriw qolaylı. Applikatsiyalar tez arada balalar erteligi, dramalıq oyınlar, kostyumler, quwırshaq spektakli ushın naǵıslar, tvorchestvolıq hám háreketli oyın quralları, muzıka sabaqların tayarlawda járdem etedi. Applikatsiya túrinde bezelgen diywalı gazetalar, hár qıylı stendler hám kórgizbeler, adresli papkalar, al`bomlar ayqın sulıw bolıp kórinedi. Applikatsiya balalar baqshasınıń ishki diywalların bezew ushın júdá ańsat hám qolaylı. Gruppalıq jaylardı bezewde, kórkem shıǵarmalar temasına arnalǵan, mısalı: «Súyikli ertek personajları», «Bul jerde jaydıń tÓbesinde jasaytuǵın Karlson da jaylasıwı múmkin», «Qızıl malaqay» hám balalar jaqsı kóretuǵın «Hásseniy, toqtap tur» mul`tiplikatsiyalıq fil`mi seriyasındaǵı Qoyan hám Qasqır, márt Chippolino hám Buratino applikatsiyaları bezep turıwǵa járdemlesedi.

Miymanxananıń kútiw jayları, balalar baqshasınıń dálizleri vazalarǵa salınǵan gúl hám basqa da hár qıylı applikatsiyalar menen bezelse júdá jaqsı sán berip turadı.

Tema. Pape-mashe usılı

REJE:

1. Pape-mashe usılı.
2. Pape-mashe usılında oyınshıqlar soǵıw.
3. Pape-mashe usılında túrli buyımlar soǵıw.
4. Pape-mashe usılında oyınshıqlar soǵıw ushın zárúrli materiallar.

Tayanısh sóz hám tusinikler:Pape-mashe usıli,Pape- mashe usılinda oyinshıqlar jasaw

Pape-mashe "jibigen", "ǵıjımlanǵan" qaǵaz, dep aytıladı. Bunday qaǵazdan kleyster menen ılay hám plastilinnen jasalǵan tayar model boyınsha forma kleylenedi. Pap`e-mashedan tayarlanǵan oyınshıqlar, hár qıylı mayda shuyde zatlar jasawdıń ańsatlıǵı menen ajıralıp turadı. Pap`e-mashe menen islew protsesi balalarda miynet uqıplılıqlarınıń qáliplesiwine, túrli ásbap hám materiallar menen islew kónlikpeleriniń rawajlanıwına járdem beradi. Pap`e-mashe menen islegende steklar, qarmaq jibi, kley pisiriw ushın ıdıs, tayar ónimdi boyaw ushın boyaw, kistochkalar kerek boladı.

Jumıs qaǵazdı tayarlawdan baslanadi. Bunıń ushın gazeta hám oraw kistochkalar zárur. Qaǵaz ıǵallanadı, biraq jibip ketpew kerek. Bir ıdısta gazeta, ekinshi ıdısta oraw qaǵazı turadı. Onnan keyin jasalatuǵın forma tayarlanadı. Kesa paner ústine tÓńkerilip qoyıladı. Oǵan juqa qatlam may (vazelin, ósimlik mayı) surtiledi. Birinshi jumıs kesa ustine tek ǵana suwlanǵan qaǵazdı jabıstırıwdań baslanadı. Sonnan keyin ıǵallanǵan kespe qaǵazlarǵa kleyster surtip, birewinen keyin birewin ustiine kesaǵa jabıstırıp, birewden, bir – birewine jaqın, bir kespe ekinshisine jetetuǵın etip qoyıp shıǵıladı.

Poloskalardıń eni 1-2 sm, uzınlıǵı bolsa kesannıń eki tátepine jetip, faner ustine tusip turatuǵın bolıwı kerek. Bunday qaǵazlar eki qatlam etip ashıq jerlrrdi qaldırmay kleylenedi. Sonnan keyin jáne eki-ush qatlam jabıstırladı, biraq endi poloskalar emes, al qaǵaz bólekleri jabıstırıladı. Qaǵaz álbette qolda jırtılıwı kerek, sonday bolsa bir normadaǵı kleylengen tegis qatlam payda boladı. Solay etip, kesa ústine bir neshe qatlam (5-6-8) qabat qaǵaz bólekleri zattın úlkenligine kóre jabıstırıladı.

Qaǵaz formasın kesadan eki kunnen keyin alıw kerek. Egerde forma keseden shıqpasa, onı bir az qurıtıw, pıshaq penen qırqıp alıw kerek. Shetlerin áste tuwırlap, qırqılǵan jer kleylenedi hám bir-eki sutka dawamında qurıtıladı. Jaqsılap qurıtılǵan pap`e-mashe forması tegis etip, najdak qaǵaz benen tazalanadı. Keyin jasalǵan buyımǵa emul`siya boyawına PVA kley qosıp kistochka járdeminde tegislenedi. Emul`siyalanǵan forma qurıtıladı hám najdak qaǵaz benen tazalanadı. Keyin ol boyaladı hám bezew beriledi.

Pap`e-masheniń qaǵaz massasınan orınlanatuǵın basqa usılı hám bar. Pap`e-mashe ushın massa eski qaǵazǵa jabıstrıwshı hám toltırıwshı materiallar qosıp tayarlanadı. Tayarlaw usılı ápiwayı. Qaǵazdı mayda etip bólip, bir sutka jibitip qoyıladı. Keyin onı kiseldey bir túrli massa payda bolǵansha qaynatıladı. Suwıǵan massa kishi-kishi bÓleklerge bÓlinip qolda sıǵıladı, qurıtıladı. Qurıǵan massa mayda qırǵıshdan ótkeriledi. Sonnan keyin qaǵaz massaga kleyli suw quyıp, zatlar jasawǵa jaramlı qamır jaǵdayına kelgenshe aralastırıladı. Bunday massadan karnaval maskalar, oqıw qollanbaları tayarlanadı. Pap`e-mashedan massa tayarlaw retseptleri kóp, qaǵaz massası hám suyıq kleydi túrli toltırǵıshlar: por, ılay, aǵash kepekleri, zıǵır mayı menen qosıp tayarlaw múmkin. Tayarlanǵan qamırdan túrli zatlar soǵıladı. Kamır 1-1,5 mm qalıńlıkta jayılıp, kerekli ónim ústine jabıstırıladı, soń qurıtıp gruntlenedi. Grunt tayar

ónimge juqa etip surtiledi. Ol qurıǵannan keyin, onıń ústi najdak penen tegislenedi, sonnan keyin ǵana may yaki kleyli boyaw menen boyap, Ónimdi shıraylı kóriniske iye bolıw ushın háreket etiw kerek.

Pap`e-mashe júda qol keletuǵın material kóplegen mámleketlerde keń paydalanadı. Pap`e-mashe texnikası járdeminde vazalar, padnoslar, qutılar tayarlanadı. Bul Ónim joqarı dárejede bekkem hám uzaq waqıt xızmet etedi.

Pap`e-mashedan ónim tayarlaw – juda uzaq waqıt dawam etetuǵın protses, bir oyınshıqlardı tayarlaw ushın sizlerdiń bir kúnińiz ketedi. Dáslep kese qanday úlkenlikde bolıwın anıqlap hám shar formasına iye bolǵan buyımdı (top) tawıń. Jumıs protsessinde top domalap keteberiwi kerek emes, onı jabısqaq lenta menen bekkemlew kerek. Tayarlap qoyılǵan qaǵazdı úymúyeshlerge kesip alıw lazım. Gazeta qaǵazın bir ıdısqa salıp qoyamız, papirus qaǵazın bolsa basqa ıdısqa salamız. Qaǵazdıń eki túrin kollanıwdı usınıs etildi. Sebebi bunda jabıstırılǵan qabatların parıqlay alıw múmkin bolıw kerek. Birinshi qabatına tek ǵana suw qollanıladı. Bul júda zárur, bolmasa tayar kese topqa qattı jabısıp qalıwı múmkin. Qalǵan qaǵaz qabatlarına jaqsılap kley surtiledi. Qanshelli kóp qabat bolsa, sonsha jaqsı boladı. Keyin tayar ónim qurıtıladı.

Pap`e-mashe usılında oyınshıqlar jasaw

Pap`e-mashe sózi frantsuz suwretshisinin atı hám familiyası. Suwretshi birinshi bolıp qamır hám qaǵazdı aralastrıp plastilinga uqsas massa payda etken.

Tayalaw usılı tómendegishe:

1 qabat oraw qaǵaz yaki gazetaga aldınnan tayarlanǵan suyıq qamırdı surtip shıǵamız hám qamır surilgen qaǵazdı qolımızda maydalap bir qıylı massa bolgansha ezemis. Tayar bolǵan massanı bóleklerge bólip qálegen oyınshıqtı jasawımız múmkin.

Oyınshıq jasaw dawamında barlıq skul`pturalıq usıllarınan paydalanıwımız múmkin. Mıjımırlaw usılı arqalı oyınshıq jasawdan kóbinese yolka bezewleri jasaladı. Bunda jasalıp atırǵan oyınshıq ishine sımnan ilgek jaylastırıladı. Jasalǵan oyınshıq qewgennen soń qum qaǵaz benen tegislenedi. Soń aq guash yaki tis pastası menen boyap alınadı. Qurıǵannan soń akvarel boyaw menen boyaladı hám ústinen lak beriledi. Bul usıl arqalı palızlar, miyweler, haywan, quslar, guller hám basqa zatlardı jasaw múmkin.

Pap`e-mashe usılında «Tabaq» jasaw

Házir pap`e-mashe usılında tabaq jasawdı kórip shıǵamız. Suwdı jaqsı sińiretuǵın eki túrli reńdegi juqa qaǵazdı alıp, onı mayda bóleklerge bólemiz hám kley, suw tayarlap alamız. Lágen sırtına vazelin yaki may jaǵıladı. Aq juqa qaǵaz bÓleklerin suwǵa batırıp lágen ústine tegis etip suw menen jabıstıramız. Gezektegi qaǵaz qabatı bolsa , bashqa aq reńdegi qaǵaz bóleklerinen kleylenedi. Bul óz gezeginde qaǵaz qabatların aljasıp ketiwden saqlaydı. Bul jaǵday 6-7 mártebe tákirarlanadı, aqırǵı qabattı jabıstırıw aq reńdegi qaǵaz benen juwmaqlanıw kerek. Soń 3-4 kún jasalǵan buyım jaqsılap qurıtılǵannan keyin sırtındaǵı qaǵaz qálip ajıratıp alınadı. Qáliptiń ishki bÓlegin tegislep, oǵan qálegen nusqanı, máselen, paxta guli hám basqalardı sızamız.

Qaǵaz bóleklerinen palızlar hám miywler, ǵarbız – qawınlar jasaw

Garbız jasaw ushın ápiwayı hawa sharın alamız onı uplep, domalaq forma payda etemiz. Hawa sharınıń sırtına suwda ıǵallanǵan qaǵaz bóleklarin bir tegis jaylastırıp shıǵamız. Ústinen PVA kleyin surtip suw tartatuǵın qaǵaz bóleklerin kleyleymiz. Qaǵaz

bólekleri eki túrli qaǵazdan jırtıp tayarlanadı. Gezekpe-gezek ol yaki bul reńdegi qaǵaz kleylenedi. Dáslep bir qabat suw tartatuǵın qabatınan aq qaǵaz hám usı tárizde qabatpa-qabat kleylenedi. Ústingi qabatı tegis bolıwı ushın por maydalanıp kley menen aralastırıladı jaǵılıp sızıladı: qurıǵannan soń kerekli boyawǵa boyaladı. Máselen: ǵarbızdı jasıl reńge, qawındı bolsa sarı reńge hám t.b.

Tayarlaw texnologiyası.

Kerekli uskeneler:

1. Emul`siya boyawı.
1. Topıraqtan tayarlanǵan ılay.
2. Gazeta bÓlekleri.
3. Suw, un (kleyster tayarlaw ushın).
4. Aq qaǵaz.
5. Qara material, azǵana aq shıt, hár túrli materiallar.
6. “PVA” hám “Moment” kleyleri.
7. Boyı 40 sm, eni 2 sm aǵash.
8. Temirli pivo ıdısı, shege.
9. Mochalka (gubka).
11. Guash`, boyaw, kistochka.
12. Leska, mayda qum qaǵaz.

Dáslep quwırshaqtıń basın soǵamız. Bunıń ushın bizlerge ılay kerek boladı. Ilaydan jasalǵan bastı bas tárepinen páske qaratıp qulaqlarınıń ortasınan leska menen bólip alamız. Sonda bastıń bet bólimi hám arqa bólimi payda boladı. Tegis páner ústine bet tárepin qoyamız. Ayrıqsha ıdısta alebastrdi suw menen aralastırıp tayarlap alamız. Ilaydan jasalǵan bet bólimi azǵana may surtemiz hám tayarlanǵan alebastrdi quyıp qálipti tayarlaymız hám ashıq hawada qurıtamız.

Ilaydıń arqa tárepin tap usı jol menen tayarlap alamız. Alebastr qatqannań soń ishindegi ılaydı alıp taslaymız hám qálip ishine pap`e-mashe etip bir neshe qabat kaǵaz jabıstıramız. Qaǵazdı qálip ishine kleylewde aq qaǵazdan bir neshe bólek kleyleymiz,

sebebi bas bÓleginiń usti aq reńde bolıwı, keyin bolsa oǵan dene reńiniń beriliwin esapqa alıw kerek.

Aldın suw hám onnan kleyster tayarlap alamız. Qálibimiz ishine 4 qatlam suw menen qaǵaz bóleklerin, soń kleyster menen gazeta bóleklerin jabıstıramız. Kleyster arqalı 6 qatlam payda etemiz xám ashıq hawaǵa bir kunge qoyıp qoyamız. Arqa tárepin hám sonday etemiz. Endi qurıǵan qáliptegi maskanı alıp ústindegi kereksiz qaǵazlardı jırtıp taslanadı. Maskanıń shetine «Moment» kleyden surtip, arqa hám aldı bólimi jabıstırıladı. Qurıǵannan soń bir-birine jabıstırılǵan jerine lenta etip kesip alınǵan shıttı «PVA» kley menen jabıstıralıdı.

Bastıń hámme jerin aq qaǵaz hám kleyster menen 2 qatlam pap`e-mashe islenedi. Payda bolǵan bas qurıǵannan soń awızdıń tómengi tárepinen qayshı yaki biz arqalı tesip hám aldınnan tayarlanǵan aǵashtı (40 sm) tiǵıp, bastıń tóbe bóleginen qaǵıp bekkemlenedi hám ústinen jáne bir márte qaǵaz benen pap`e-mashe islenedi. Tayar bolǵan bastı boyaw ushın ıdısqa boyaw tarlaymız. Idısqa suw, hák, PVA kley salıp, jaqsılap aralastırıladı hám qızıl, sarı guashtan salınadı. Boyawdı adam denesiniń reńine usatıwǵa háreket etemiz. Bas mayda qum qaǵaz arqalı tegislenedi hám tayarlanǵan boyaw menen bas bólimi gubkada boyaladı. Bir qıylı etip boyawǵa háreket etiledi. Boyaw eki-úsh márte boyaladı. Boyaw qurıǵannan soń guash arqalı quwırshıqtıń kózi, qası xám basqa bet bólimleri sızıladı. Soń qara materialdan shash tayarlaymız hám bastıń bas bólimine kleyleymiz. Solay etip quwırshaǵımızdıń bası tayar boladı.

Qalǵan bólimlerin tayarlaw ushın úlgi arqalı quwırshaq denesiniń aq shıttan kesip, tigip alamız. Denesindegi kókirek bólimine gubkadan yarım sheńber formada kesiledi hám tigiledi. Jeńge qolın tayar úlgi arqalı kesip, tigip alınadı hám jeń bólimine bekkemlenedi. Tayar úlgiden kóylekler tigip, kiygiziledi. Bas bólimine tayarlanǵan boyaw menen qol, ayaq hám moyın bólimleri boyaladı. Qatqannan soń «PVA» kley menen aǵashqa jabıstırıp qatırıladı.

Aspa kese jasaw.

Kerekli úskeneler:

- gazeta;
- papirus qaǵazı;
- qayshı;
- qaǵaz ushın qollanılatuǵın ıdıs;
- bir sım;
- ush chashki;
- shar;
- arqan.

Buyımdı tayalaw usılı: Kerekli ólshemdegi shar sıyaqlı buım kerek. Top is waqtında domalamawı ushın bekkemlenip qoıladı. Tayarlap qoyǵan qaǵazınızdan ushmúyeshler qıyıp shıǵıń. Papirus qaǵazın bir ıdıska, gazeta qaǵazın basqasına salıń. Birinshi qabatı tek ǵana suwdan paydalanadı, sebebi tayar buyım topqa jabıspaydı, qalǵan qabatlarda qaǵaz kleyge batırıladı. Qabatlar qanshelli kóp bolsa, sonsha jaqsı.

Quwırshaq suwretin jasaw

Materiallar, gazeta, papirus qaǵazı, kley, qayshı, birlestiriw ushın karton qaǵazı, bir sım, eki ıdıs, reńli qaǵaz, matetiral boyawları, kley, lak, plastilin.

Jumıstıń barıwı: plastilindi jumsatıp, bet formasın jasawdı baslań. Bet belgileri úlkenlestirip jasaladı, sebebi qabat-qabat qaǵaz astında bul belgiler kishireyedi. Model`

tayar bolǵannan keyin qaǵazdan 7,5 sm uzınlıǵındaǵı tórtmúyesh alıń. Onnan moynın soǵamız.

Qaǵazdan jińishke, uzın poloska jırtıp birinshi qabatın suw menen qaplań. Bastı plastilin bólegi menen ornatıń. Bastı dáslep suwǵa batırılǵan gazeta bólekleri menen qaplań, keyingi qabatın papirus qaǵazı menen kleylep jabıstırıń, basın ekige bólemiz. Plastilindi alıp taslań, bolegin búklep, betin, denesin reńli boyawlar menen boyań hám qurıtıń. Shashlardı qaǵaz yaki materialdan jabıstırıp jasań onı hám jabıstıramız, uzınlıǵı 10 sm trubochka moynınıń ishine jabıstırıp awzınan 2 sm uzaqlıǵında kirgizip tikleń. Mashinada aylantırıp tigip shıǵıń. Moynın hám astın ashıq qaldıramız. Qolǵaptıń onıń awdarıp, tesigi átirapına jaǵanı tigip shıǵamız, basın moynına bekkemlep jabıstıramız. Usı tárizde basqa persanajlardı hám jasaw múmkin.

ÓQÍW ÁDEBIYATLARÍ, SABAQLÍQ HÁM OQÍW QOLLANBALAR

Tiykarǵı ádebiyatlar

4. Yusupova.P .Maktabgacha tarbiya pedagogikasi T.: O'qituvchi. 1993
5. KayumovaN.M. Maktabgacha pedagogika.o'quv qo'llanma.-T,TDPU -2013y
6. Sodiqova Sh.A. Maktabgacha pedagogika. T.: Tafakkur bo'stoni 2013
7. Sh.T.Xasanova..Sh .T.Bolalarni saxnalashtirish va ijodiy faoliyatga o'rgatish. T.: TDPU 2020.
8. Nurmatova M.Sh. Xasanova Sh.T. Rasm buyum yasash va bolalarni tasviriy faoliyatga o'rgatish metodikasi. "Sho'lpon" T:.2010y.
9. Xasanboeva O.U. va boshq. Maktabgacha ta`lim pedagogikasi T.: Ilm ziyo. 2006.

Qosımsha ádebiyatlar

7. Mirziyoyev Sh.M. Buyuk kelajagimizni mard va olijanob xalqimiz bilan birga quramiz. - Toshkent, O'zbekiston, 2017. - 488 b.
8. Mirziyoyev Sh.M. Erkin va farovon, demokratik O'zbekiston davlatini birgalikda barpo etamiz. - Toshkent, O'zbekiston, 2016. - 56 b.
9. Mirziyoyev Sh.M. Qonun ustuvorligi va inson manfaatlarini ta'minlash- yurt taraqqiyoti va xalq faravonligining garovi. - Toshkent, O'zbekiston, 2017. - 48 b.
10. Mirziyoyev Sh.M. Tanqidiy taxlil, qat'iy tartib intizom va shaxsiy javobgarlik- har bir rahbar faoliyatining kundalik qoidasi bo'lishi kerak. - Toshkent, O'zbekiston, 2017. - 104 b.
11. 2017-2021 yillarda O'zbekiston Respublikasini rivojlantirishning beshta ustuvor yo'nalishi bo'yicha Harakatlar strategiyasi. O'zbekiston Respublikasi Prezidentining 2017 yil 7 fevraldagi PF-4947 sonli Farmoni.
12. Stiven U.Moye. Zanimatelniye opiti s bumagoy. "Izdatelstvo Astrel".2006.
13. O.Xasanboeva va boshq. Oila pedagogikasi. T.: "Aloqachi", 2007 y.
14. "Bolangiz maktabga tayyormi?" metodik qo'llanma. T:, 2001.
15. F.Qodirova, Sh.Toshpo'latova, M.A'zamova. "Maktabgacha pedagogika".-T., "Ma'naviyat". 2013
16. Sh.Shodmonova. Maktabgacha ta'lim pedagogikasi. Fan va texnologiya. -T:, 2008.

1. **Axbarot derekleri**

http://www.ziyonet.uz/
http://www.google.co.uz/
http://www.google.ru/
http://www.biotehnolog.ru/
https://ru.wikipedia.org/