O’zbekistan Respublikasi Xaliq Ta’limi Ministrligi

Ajiniyaz atindag’i No’kis ma’mleketlik pedagogikaliq instituti

Fizika-matematika fakulteti

«Miynet ta’limi» kafedrasi

«SERVIS XI’ZMETI»

pa`ninen

KURS JUMISI

TEMA: GEZLEMELER ALI’W TEXNOLOGIYASI’

tayarladı: **G.Allambergenova**

qabılladı: **A.Berdimbetoba**

kafedra baslıg`ı w.w.a.: **J.Baltabaev**

No`kis-2016 j

TEMA: GEZLEMELER ALI'W TEXNOLOGIYASI'

JOBA

Kirisiw
I.Gezlemeler ali'w texnologiyasi' haqqi'nda qi'sqasha mag'lwmatlar
1.2.Iyiriw haqqi'nda uli'wma mag'li'wmatlar
2.2.Kelep jip ha'm kelep jiplerdiw klessifikatsiyalani'wi'
II.Toqi'mashi'li'q o'ndirisi
2.1.Eris ha'm arqaw jiplerdi toqi'wg'a tayarlaw
2.2.Kelep jip ha'm jiplerdin' qa'siyetleri
2.3.Toqi'w stanoginin' du'zilisi ha'm islew printsipi
2.4.Toqi'mashi'li'q o'ndirisinin' kemshilikleri
Juwmaqlaw
Paydalani'lg'an a'debiyatlar

KIRISIW

Ma’mleketimiz bazar qatnaslari’na o’tiw da’wride bar bolg’an barli’q turdegi sanaat ka’rxanalarinin’ rawajlani’w, a’sirese ekonomikali’q ko’rsetkishlerdin’ jaqsi’lani’wi’na ha’m asi’p bari’wi’na ali’p keledi. Sol qatarda, ishki bazarlari’mi’zdi’ joqari’ safali’, aldi’n’g’i’ da’rejedegi texnologiya ha’m o’nimlar menen tolti’ri’w, ekonomikami’zdi’n’ gullep rawajlani’wi’ni’n’ tiykarg’i’ sha’rti boli’p esaplanadi’.

Budan basqa, o’nimlerimizdin’ eksport shi’g’ari’w mumkinshiligin asi’ri’p bari’w na’tiyjesine oni’n’ islep shi’g’ari’w da’rejesinin’ jaqsi’lanwi’na ali’p keledi. O’nim sapasi’nan ma’mlekettin’ texnik jetiskenligine ha’m rawajlang’ani’g’na baha berse boladi’.

Keyingi ji’llari’ o’nim islep shi’g’ari’w mug’dari’n artti’ri’w, tigilgen zatlardi’, sonday-aq kiyim-kenshekler assortimentinin’ strukturasi’n tag’i’ da rawajlandi’ri’w sapasi’n jaqsi’law, toqi’mashi’li’q tarawlari’n tez ku’nde pawajlandi’ri’w esabi’nan islep shi’g’ari’w o’nimin artti’ri’w wazi’ypalari’n alg’a qoyadi’.

Bul wazi’ypalardi’ na’tiyjeli iske asi’ri’w ushi’n jen’il sanaatti’n’ toqi’mashi’liq tarawi’na tiyisli ka’rxanalari’n texnika jag’i’nan qayta qurallandi’ri’w ha’m qayta quri’w, jan’a kompleksli mexanizatsiyalasti’ri’lg’an protsesslerdi, jan’a texnika ha’m aldi’n’g’i’ texnologiyani’ iske asi’ri’w, jan’a talshi’qlar, a’sirese jaqsi’ iyirilgen kelep jiplerden paydalani’w, sonin’ menen birge texnologiyali’q protsesslerdi avtomatlasti’ri’w ushi’n toqi’mashi’li’q gezlemelerinin’ o’riliw nag’i’slari’n ha’m o’riliw gullerin ta’rtipke sali’w islerin tuwri’ jolg’a qoyi’w kerek.

Bul kurs jumi’si’nda iyiriw protsesinde uzi’nli’gi’ sheklengen talshiqlardi bir-birine burap jalg’awdan payda bolg’an toqi’mashi’li’q kelep jibinen gezlemeler aliw usi’llari menen tani’si’ladi.

I.Gezlemeler ali’w texnologiyasi’ haqqi’nda qi’sqasha mag’lwmatlar

1.1.Iyiriw haqqi’nda uli’wma mag’li’wmatlar

Iyiriw protsessinde uzinlig`i sheklengen talshiqlardi bir-birine burap jalg`awda payda bolatug`in jipler kelep jip dep ataladi.

Talshiqlar massasinan kelep jip aliwda islenetug’in operatsiyalardin’ jiynag’I iyiriw delinedi. Iyiriwde paydalanilatug’in talshiqlar iyiriw talshiqlari dep ataladi. Olarg’a ju’n, paxta, zig’ir, ta’biyiy jipektin’ shig’indilari, ha’r qiyli shtapel kiredi.

Iyiriw usili alinatug`in kelep jiptin` tu`ri, talshiqlarinin` uzinlig`i menen juwanlig`ina baylanisli boladi. Paxta ha`m shtapel` talshiqlari tiykarinan karda usili menen iyiriledi. Bul usilda ortasha uzinliqtag’I talshiqlar qayta islenedi. Ju`n, paxta, ta`biyiy jipektin` talshiqlari qayta taraw usili menen qayta islenedi, na’tiyjede bir tegis tig’iz ha’m siypaq jin’ishke kelep jip payda boladi. Paxta menen ju`nnin` qisqa talshiqlarinan apparat usilinda juwan, bos, juwanlig’I jag’inan bir tegis emes bolg’an apparat kelep jibi alinadi.

Iyiriwde orinlanatug`in tiykarg`i operatsiyalar

- talshiqlardi tu`tiw ha`m sabaw,
- taraw, tegislew ha`m soziw,
- aldin iyiriw,
- birotala iyiriw.

Iyiriw fabirikalarina talshiqlar 170-250 kg liq taylar tu’rinde presslengen halda keltiriledi.

Joqarida aytip o’tilgen u’sh tu’rli iyiriw usilinda da talshiqlar titiledi ha’m sabaladi.sonda presslengen talshiqlar massasi ayirim bo’leklerge ajiratiladiha’’m sostavindag’I aralaspalar birotala tazalanadi. Presslengen talshiqlardin’ bo’lekleri titiw ha’m sabaw mashinalarinin’ metall shibiqlari ha’m qaziqlari yamasa iynelerinin’ uriwinin’e ta’sirinde bos talshiqlar massasina aylanadi. Titilgen ha’m

sabalg’an talshiqlardi aralaspalaardan pu’tkilley tazalaw ha’m bo’leklerdi ayirim talshiqlarg’a ajiratiw ushin talshiqlar taraladi. Karda ha’m apparatliq iyiriw usilinda talshiqlar jin’ishke o’tkir metall iyneler menen qaplang’an eki sirtqi (kardolentalar) arasinan o’tip taraladi. Karda usilinda taralg’an juqa talshiqlar qatlami varonka arqali o’tip, piltege aylanadi. Pilte bolsa talshiqlar jiynag’inan ibarat boladi.

Apparat usilinda taralg’an vatka qayis ta’rizli bo’lishtirgish ja’rdeminde ju’da’ ko’p mayda bo’lekshelerge ayiriladi ha’m an’sat g’ana esilip pilikke aylandiriladi.

Qayta taraw usilindatalshiqlar arqali taraw mashinalarinin’ taraqlari qosimsha tu’rde taraladi, na’tiyjede qisqa talshiqlar taraqqa ilinip shig’ip tek g’ana talshiqlardan ibarat bolg’an pilte payda boladi. Ayirip aling’an qisqa talshiqlar apparat usilinda qayta iyiriledi. Bul usil menen aling’an kelep jip, a’dette juwan ha’m bir tegis bolmaydi.

Pilte mashinalarinda bir neshe pilte bir piltege biriktiriledi, tegislenedi ha`m soziladi. Sonda juwanlig`i boyinsha bir tu`rdegi pilte payda boladi. pilte mashinalari tezligi artip baratug`in bir neshe valikler jubi menen ta`miyinlengen, pilte usi valikler arasinan o`tkende a`ste-aqirin jin`ishkeredi, talshiqlar parallenedi.

Pilik mashinalarindatalshiqlar birotala iyiriledi, bunda pilteni soziw shiyratiw yamasa esiw joli menen pilik payda etiledi. Pilik mashinalari arqali o’tip atirg’an pilik barg’an sayin jin’ishkeredi, talshiqlari tuwirlanadi ha’m parallellenedi (zig’ir bir, paxta 1-2, iri ju’n 4-5, jin’ishke ju’n 6-7 mashinadan o’tedi).

Birotala iyiriw protsessi iyiriw mashinalarinda orinlanadi. Bul protsess pilikti u`zil-kesil soziw, oni kelep jip etip shiyratiw ha`m kelep jipti oraw operatsiyalarin o`z ishine aladi. (1-suwret) Saqiynali iyiriw mashinalarinan kelep jip pochatkalarda alinadi. Talshiqlardi qurg’aqlay ha’m ho’llep iyiriw usillari bar. Paxta talshiqlari , ju’n, ta’biyiy jipektin’ shig’indilari, shtapel talshiqlari qurg’aq tu’rinde iyiriledi. Zig’ir talshiqlari qurg’aqlay da, ho’lleyda iyiriledi. Ho’llep iyiriwde a’dewir bekkem ha’m jin’ishke zig’ir kelep jibin aliw ushin pilik issi suw

saling’an vannadan o’tkeriledi; issi suw talshiqlari sostavindag’I pectin zatlari jumsartadi. Son’g’i jillariurshiqsiz iyiriw usili tabisli rawajlanbaqta. Bul usilda aeromexanikaliq ha’m a’sirese, pnevmomexanikaliq iyiriw mashinalari qollaniladi.

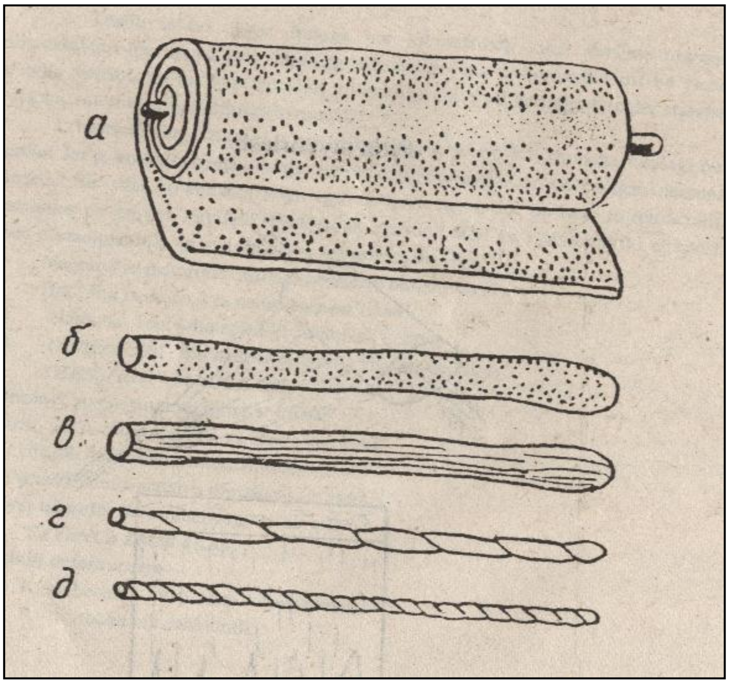

1-suwret. Tiykarg’i’ iyiriw protsesi o’nimleri: a – xolst, b – bir jinslimas pilta, v – tekis pilta, g – pilik, d – kalava ip.

Pnevmomexanikaliq usilda talshiqlar iyiriw mashinasina pilte tu’rinde beriledi. Bul pilteler hawa ag’isina ilesip, o’z aldina ha’reketlenedi ha’m varonkag’a sorilg’anda tig’izlanadi.

Iyiriw protsessine kiretug’in operatsiyalardin’ sani iyiriw usilina baylanisli. Karda usili iyiriwdegi barliq operatsiyalardi o’z ishine aladi.

Apparat usili en’ apiwayi usil bolip esaplanadi, sebebi bunda pilte menen pilikti qayta islew protsessleri bolmaydi; olar taralg’annan son’ tuwridan-tuwri iyirile beredi. Qayta taraw usili en’ quramali usil bolip esaplanadi, sebebi talshiqlardi taraq penen qosimsha tarawg’a tayarlaw ha’’m taraqli mashinalarda tarawg’a tuwra keledi.

En’ uzin ha’m iri ju’n talshiqlari iri qayta taraw usilinda iyiriledi. Bunda kelep jip bekkem ha’m qatti bolip shig’adi. Ortasha uzinliqtag’I jin’ishke ju’n

talshiqlari jumsaq qayta taraw usili menen iyiriledi. Bunnan bir qansha tu'kli jumsaq kelep jip payda boladi. Ortasha uzinliqtag'I iri ha'm yarim iri ju'n talshiqlari yarim qayta taraw sistemasinda, yag'niy taraq penen tayarlaw operatsiyasiz iyiriliwi mu'mkin. Na'tiyjede yarim taralg'an, tu'ri yarim taralg'an kelep jipke usaytug'in kelep jip payda boladi.

A'dewir qisqa ju'n talshiqlari apparat usili menen iyiriledi. Bunda talshiqlardin' jin'ishkeligine qaray jumsaq suknoliq kelep jip (jin'ishke, tu'kli ha'm jumsaq) yamasa iri suknoliq kelep jip (juwan ha'm a'dewir qatti) alinadi. Apparatliq iyiriw usilinda talshiqlardi dubillew ha'm tuwirlaw joli menen tegislew protsessi joq bolg'anliqtan a'dewir mamiq ha'm juwanlig'I bir tegis emes kelep jip payda boladi.

Ju'ndi iyiriwde ha'r qiyli talshiqlardi aralastiriw usili ken' taralg'an. Apparatliq iyiriw usilinda ju'n aralaspasinin' sostavinda qoylardan qirqip aling'an ju'n talshiqlarinan basqa, zavodta tayarlang'an ju'n, qayta tiklengen ju'n, paxta, shtapel talshiqlari kiredi. Bul talshiqlar tarawdan aldin aralastiriladi.

Qayta taraw usili menen iyiriwde ju'nge jasalma ha'm sintetikaliq shtapel talshiqlari qosiladi. Olar ha'r qiyli talshiqlardin' taralg'an piltelerin qosiw joli menen aralastiriladi.

Shtapel talshiqlar taza tu'rinde de, ta'biyiy talshhiqlarg'a aralastirilg'an tu'rinde de, iyiriledi. Shtapel talshiqlar iyiriledi. Shtapel talshiqlar taza tu'rinde a'dette, karda usili menen iyiriledi. Taza shtapel kelep jibin aliw ushin 0,4 teks (No 2500) den 0,16 teks (No 6000) g'a shekem bolg'an viskoza talshiqlari qollaniladi. Shtapel talshiqlarin iyiriwdin' o'zine ta'n bolg'an ta'repi sonda, olar iyiriwdin' barliq basqishlarinda talshiqlardin' elektrleniwin kemeytiw ushin sha'rtli tu'rde emulsiyalanadi. Talshiqlarinin' uzinlig'I ha'm jin'ishkeligi jag'inan birgelkili bolg'anliqtan shtapel kelep jibi teks ha'm jilisqaq boladi.

1.2. Kelep jiplerdin' klassifikatsiyalani'wi'

Iyiriw usilina qaray, paxta kelep jibi apparatliq, qayta taraw ha`m karda kelep jibine, ju`n kelep jibi apparat, qayta taraw, yarim qayta taraw jibine, jipek kelep jibi ta`biyiy jipekten iyirilgen apparatliq jipke, zig`ir kelep jibi qurg`aqlay

iyirilgen ha`m ho`llep iyirilgen, qurg`aqlay iyirilgen tarandi wa`m ho`llep iyirilgen tarandi kelep jiplerine bo`linedi.

Talshiqlardin` quramina qaray, kelep jip bir qiyli talshiqlardan quralg`an birgelkili ha`r tu`rli talshiqlardan turatug`in aralas tu`rlerge bo`linedi.

Pardozlaniwi ha`m boyaliwina qaray, kelp jip ag`artilg`an, boyalg`an, merserizatsiyalang`an, melanj (ren`li talshiqlardin` aralaspalarinan iyirilgen) ha`m basqa da tu`rlerge bo`linedi.

Du`zilisine qaray kelep jip jalan`g`at, shiyratilg`an, esilgen ha`m formalang`an tu`rlerge bo`linedi. Jalan'g'at kelep jip iyiriw protsessinde tawlang'an ayirim talshiqlardan ibarat boladi. Jalan'g'at kelep jiptin' tawlami bosatilg'anda jeke talshiqlar ajiraladi. Shiyratilg'an kelep jip eki yamasa onnan da ko'birek jiplerden shiyratilip tayarlanadi. Bunday kelep jiptin' esimi bosatilg'anda ayirim jiplerge tarqaladi. Esilgen kelep jip eki yamasa onnan da ko'p bolg'an jiplerden buramastan tayarlanadi. Formali kelep jip ha'r tu'li uzinliqtag'i' jiplerdi qosip tawlaw joli menen alinadi (2-suwret).

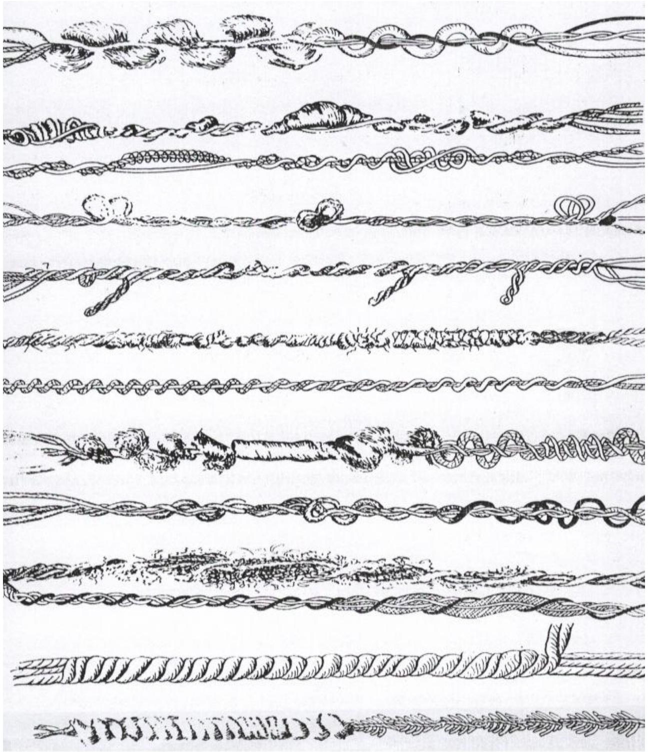

2-su'wret.Formali' kelep jip: a- spiral, b-tu'yinshik, v-saqinali', g-tawlang'an, d-tolqi'n, e-aralas, j-efonj, z-pilik efektli, i-si'rtqi' oramli',k-sinel.

Armaturalang’an kelep jiptin’ ortasinda o’zek bolip, og’an pu’tkil uzini boyina paxta, ju’n, zig’ir yamasa ximiyaliq talshiqlar oraladi. Joqari ko’lemli da’rejede qisqaratug’in sintetikaliq shtapel talshiqlarinan tayarlanadi.

Kompleks toqimashiliq jipleri uzinina qosilg’an elementar jiplerdi jelimlep jabistiriw yamasa tawlaw joli menen aliniwi mu’mkin? Pillenin’ jipleri jelimlep jabistirip shiyki jipek alinadi. Bir neshe shiyki jipekti qosip jabistiriw joli menen shiyratilg’an ta’biyiy jipek tayarlanadi. Shiyratpaninn’ a’piwayi (bir neshe jipti qosip tawlaw)yamasa quramali (shiyratilg’an bir neshe jipti qosip tawlaw) tu’rleri bar.

Teksturalang’an jipler ximiyaliq talshiqlardan tayarlanadi, olar qosimsha islew joli menen o’zlestirilgen strukturag’a iye boladi. Olar turaqli iyrekeyli, mamiq, jumsaq, mayisqaq boladi

Sozilg’ishi joqari jipler (meran, melan, rilon, gofron) u’stki kiyimler, sport buyimlari ha’m ishki trikotaj kiyimler, gezlemmeler,, iri jipler,(gofron) tayarlaw ushin qollaniladi. Meron kompleks kapron jiplerden, melan bolsa lavsan jiplerinen bir protsessli soxta metodi menen shiyratiw ha’m son’inan avtoklavda stabillestiriw joli menen alinadi.

Aralas teksturalang’an jipler (trikon, takon) ha’r qiyli teksturalang’an jiplerdi shiyratilmag’an komplaks jipler menen qosip shiyratiw joli menen alinadi. Trikon kapron elastikaliq ha’m triatsetat jiplerinen, a takon bolsa kapron ha’m atsetat jiplerinen ibarat.

Monojipler (dara-jalan’ jipler) sintetikaliq talshiqlardan tayarlanadi. Monojipler ko’binese do’n’gelek kesimli etip islep shig’ariladi, biraq jalpaq, profillengen boliwida mu’mkin.

II.Toqi’mashi’li’q o’ndirisi

2.1.Eris ha’m arqaw jiplerdi toqi’wg’a tayarlaw

Gezleme o`z-ara perpendikulyar jiplerdin` o`riliwinen payda bolatug`in toqimashiliq buyimi. Gezlemede uzinina jatatug`in jipler tanda sistemasi yamasa

eris delinedi, kesesine jatatug`in jipler arqaw delinedi. Eris penen arqaw toqiw stanoginde o`riledi.

Eristi toqiwg`a tayarlawda to`mendegi jumislar orinlanadi, kelep jip qayta oraladi, erislenedi, bawlanadi, remiznalarg`a ha`m berdog`a o`tkiziledi.

Kelep jip oraw mashinalarinda keleptep bobinag`a qayta oraladi. Bunda keleptegi kemislikler joyiladi ha`m jiptin` uzinlig`i artadi.

Erislew bir neshe bobinadag`i kelep jipti bir eris (tanda) valigine yamasa toqiw navoyina qayta oraw, bunda bir neshe keleplerdin` ushi toqiw novoyina bekitiledi ha`m bir birine parallel` etip oraladi. Bul jag`dayda eris payda boladi. Juqa jipek gezleme toqiw ushin eriste 900 ha'm onnan ziyat parallel jipler boliwi mu'mkin.

Mo`relew eris jiplerinin` shiyraqlig`in, iyilgishligin, elastikligin ha`m tegisligin arttiriw maqsetinde og`an arnawli sostav mo`re (shlixta) sin`iriledi. Toqiw waqtinda eristin` jipleri toqiw stanoginde qatti tartiladi ha`m remiznalarg`a, berdog`a ha`m o`z-ara isqilanadi, sonliqtanda olar aldin ala mo`relep alinadi.

Mo'renin' sostavina kraxmal, gilitserin ha'm t.b. kiriw mu'mkin. Ha'zirgi waqitta mo're sostavindag'I aziq-awqat produktilarinin' ornina ximiyaliq zatlar- poliakrilamid ha'm natriy silikati qollaniladi.

Eris remizkalar ha'm berdog'a qol menen o'tkeriledi. Remizka eki plankadan ibarat bolip, olardin' arasina gu'ller jaylastirilg'an. Gu'llerdin' ortasinda tesikler boldi. Eristin' jipleri usi tesiklerden o'tkeriledi. Gezleme toqiwda remizkalardin' sani ha'r qiyli boliwi mu'mkin(olardin' sani o'riliw nag'isina baylanisli). Eris remizkalarg'a belgili toqiw o'riliwine sa'ykes o'tkiziledi; keyin eris berdog'a o'tkeriledi. Berdo – jalpaq plastinkalardan islengen metall taraq. Plastinkalar eki ta'rep penen tutastirip qoyilg'an.

Bunnan basqa eristin' ha'r bir jibi lamel- jalpaq metal plastinkanin' tesiginen o'tkeriledi. Eristin' jipleri u'zilgende mine usi lamel toqiw stanogin toqtatadi.

Arqawdi tayarlaw ushin kelep jip yamasa jipler kelep yamasa babinolardan arnawli ag'ash shpulalarg'a qayta oraladi.

Toqiw o`ndirisinin` texnologiyaliq sxemasi.

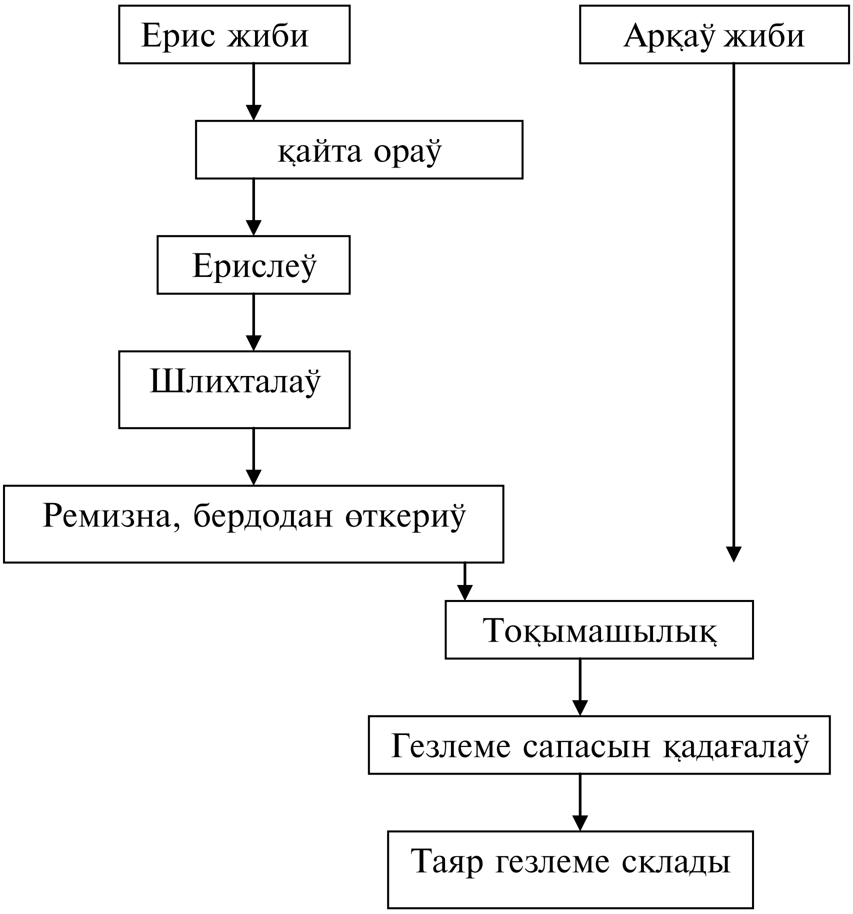

2.2.Kelep jip ha’m jiplerdin’ qa’siyetleri

Kelep jip ha`m jiplerdin` standartlarinda belgilenetug`in qa`siyetlerine siziqli tig`izlig`i shiyraqlig`i, bekkemligi, sozilg`ishlig`i, tegisligi kiredi. Kelep jip ha’m jiplerdin’ siziqli tig’izligi talshiqlardag’I siyaqli teks bahasi menen belgilenedi.

Kelep jiptin’ juwanlig’I teks sistemasinda 1000 m jiptin’ gramm menen o’lshenetug’in massasi menen aniqlanadi. Tekstin’ sanliq ma’nisi qa’nshelli u’lken bolsa, jip sonshelli juwan boladi.

Karda usilinda paxtadan aling’an shtapel ha’m aralas kelep jiptin’ siziqli tig’izlig’I 12-85 teks, qayta taraw usili menen jin’ishke ju’nnen aling’an jalan’g’at ha’m aralas kelep jiptin’ siziqli tig’izlig’I 16-41 teks, qayta taraw usili menen aling’an yarim iri ju’nnen aling’an kelep jiptin’ siziqli tig’izlig’I 28-85 teks, zig’irdan aling’an kelep jiptin’ siziqli tig’izlig’I 18-300 teks. Apparat usilinda

paxtadan aling'an kelep jiptin' siziqli tig'izlig'I 85-250 teks, mayda ju'nnen aling'andiki 50-170 teks, iri ju'nnen aling'andiki 125-670 teks. Kelep jiplerdin' teksi ha'm metrlik no'meri kelep jipti (sabaqti) ta'rezide o'lshep yamasa arnawli pribor-kvadranta aniqlawg'a boladi.

Kvadrantlar ta'rezili ha'm no'merli boliwi mu'mkin. Rishagtin' ilgegine 100 metrlik kelep jipti ildirgende onin' strelkali ekinshi ushi awadi ha'm shkalada jiptin' massasi yamasa no'meri ko'rinedi.

Bir qiyli juwanliqtag'I jiplerdi shiyratqanda shiyratilg'an jiplerdin' siziqli tig'izlig'I (teks) ha'm no'meri to'mendegi formulalar menen aniqlanadi:

$$T_n = \quad T_n\ ; \qquad N = \frac{N_n}{p}\ ,$$

Bunda; T_n-jipti shiyratiwdin' siziqli tig'izlig'I, teks; T_n-payda etiwshi jiptin' siziqli tig'izlig'i, teks; n-qosiliwlar sani; N_n -shiyratilg'an jiptin' no'meri; N_n-payda etiwshi jiptin' no'meri.

Geyde payda etiwshi jipler ha'r qiyli juwanliqta boladi. Bunday jag'dayda olardin' siziqli tig'izlig'I ha'm no'meri mina formulalar menen aniqlanadi;

$$T_p = T_1 + T_2; \qquad N_p = \frac{N_1 N_2}{(N_1 + N_2)};$$

Jiplerdin' diametrin juwanliq o'lshegish ja'rdeminde yamasa jiptin' siziqli tig'izlig'I boyinsha esaplap tabiwg'a boladi.

Kelepli jip (sabaq)tin' bekkemligi 1m kelep jipke (sabaq) tuwri keletug'in oramlar sani menen xarakterlenedi .

Shiyraqlarinin' artiwi menen kelep jip a'dewir tegis , jiltiraq, bekkemirek, mayisqaqraq boladi. Belgili da'rejege shekem shiyratqannan son' kelep jiptin' bekkemligi pa'seye baslaydi, al onday shiyratiw kreterlik (shegine jetken) shiyratiw dep ataladi. Shegine jetip shiyratilg'anliqti aniqlaw ushin kelep jiptin' u'lgisi arnawli pribor-shiyratpa o'lshegishte bosatip ko'riledi. (3-su'wret).

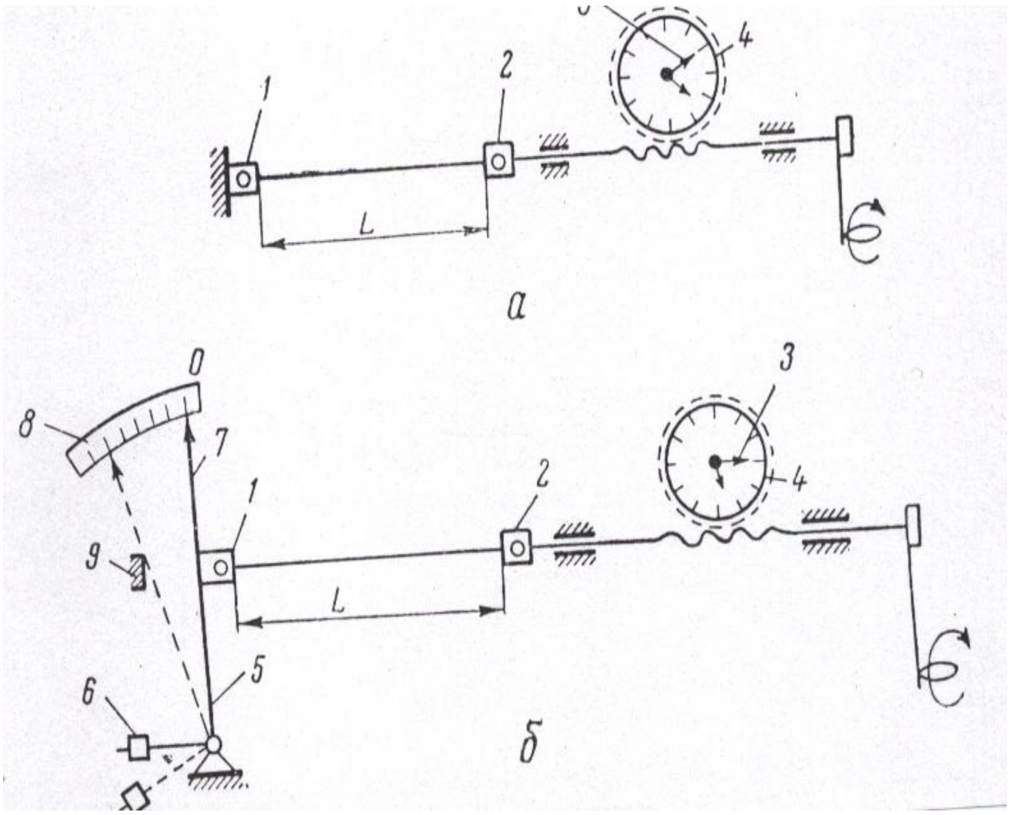

3-suwret. Universal shi’yratpa o’lshegish UK-2

Kelep jiptin’ u’lgisin bekitip qiyiw ushin shiyratpa o’lshegishte eki qisshiq 2 ha’m 4 boladi. Bunnan basqa jip bosag’anda uzayiwdi esapqa alatug’in tartilis o’lshegishi bir, bosaniw waqtinda jipti ko’zden o’tkeriwge imkaniyat beretug’in lupa 3 ha’m aylanislardin’ sanin esaplaytug’in sshyutshik 5 bar. Qisqishlardin’ birewi qozg’almaytug’in, al ekinshisi (aylanatug’ini) sshyutshikke bekitilgen. Barliq tu’rdegi talshiqlardan shiyratilip tayarlangan kelep jip ha’m kompleks jiplerdin’, sonday-aq, paxta ha’m shtapel talshiqlardan islengen jalan’g’at kelep jiptin’ shiyratilg’anlig’in aniqlaw ushin ayirim jipler yamasa talshiqlar parallel bolg’ang’a shekem bosatiw usili qollaniladi.

Jipler on`g`a ha`m shep jaqqa qaray tawlap shiyratiliwi mu`mkin. On` qol menen o`zimizden ari qaray esip shiyratilg`an jipler on` shiyratilg`an bolip esaplanadi. On`g`a shiyratiw latinsha Z ha`ribi menen, al shepke shiyratilg`an bolsa S ha`ribi menen belgilenedi (4-suwrette).

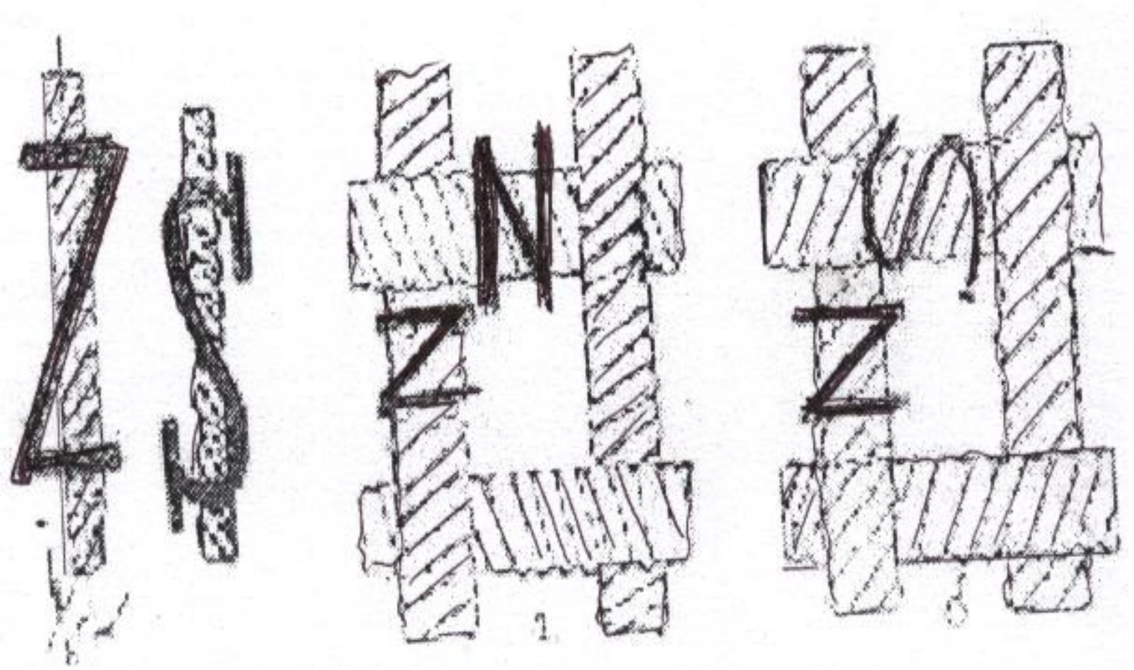

4-su’wret. Kelep jip tawlami’ni’n’ bag’dari’: a-on’, b-shep

Kelep jip ha’m jiplerdin’ soziliwdag’I bekkemligi tap talshiqlardin’ bekkemligi siyaqli , olardi u’ziw ushin jeterli nagruzka menen sipatlaydi. Bekkemligin aniqlaw ushin u’lgini u’ziw mashinasinda sozip ko’riw kerek. Bunda bir jiptin’ yamasa uzinlig’I 100 metrlik keleptin’ u’ziliw bekkemligin aniqlaw mu’mkin.

Kelep jiptin’ sozilg’ishlig’I dinamometr menen u’ziliwge bekkemliligin aniqlaw waqtnda aniqlanadi. Sozilg’ishliq u’ziliw waqtindag’I jiptin’ uzayiwi menen sipatlanadi ha’m jiptin’ talshig’inin’ sostavi , no’meri, shiyraqlig’ina baylanisli boladi.

Tegis emeslik degende kelep jipler ha’m jiplerdin’ juwanlig’I, shiyraqlig’I, bekkemligi ha’m uzayiwi boyinsha bir tegis emesligi tu’siniledi. Tegis emeslikti aniqlaw ushin kelep jipti laboratoriyada saqlanatug’in etalong’a (u’lgi) salistirilip ko’riledi. Sonday-aq ko’setkishlerdi tiyisli priborlardi bir neshe ma’rtebe o’lshep ha’m tiyisli formulalarg’a qoyip, tegis emeslik protsentin esaplap shig’aradi. Ximiyaliq talshiqlardan islengen jipler ha’m shtapel kelep jipleri qa’siyetleri jag’inan ta’biyiy talshiqlar ha’m ta’biyiy jipekten islengen kompleks jiplerge qarag’anda bir tegisirek boladi.

2.3.Toqiw stanoginin’ du’zilisi ha’m islew printsipi

Toqiw stanoginin’ sxemasi 12-su’wrette berilgen. Navoy birden kiyatirg’an eris skalo 2 den iyilip o’tip , lamel 3, remizkalar 4 , gu’llerinin’ kozgenekleri arqali, batan 8 ge bekkemlengen berdo 5 tislerinin’ arasinan o’tedi. Tayar gezleme stanoginin’ aldin’g’I bursi 11 den iyilip o’tip, Tovar regulyatori 9 ja’rdeminde tavor vali on’g’a oraladi. Eris barqulla tartilg’an halinda turadi. A’piwayi polotnoni toqiwdi payda etiw ushin eki remizka jetkilikli; bir remizkag’a eristin’ barliq jup jipleri , al ekinshisine taq jipler o’riledi. Eger toqiw stanoginde bir remizka ko’terilip ekinshisi to’menge tu’sse eris jiplerinin’ barlig’I qozg’alip toqiw quwislig’in payda etedi. Usi bosliqtan maki o’tedi.

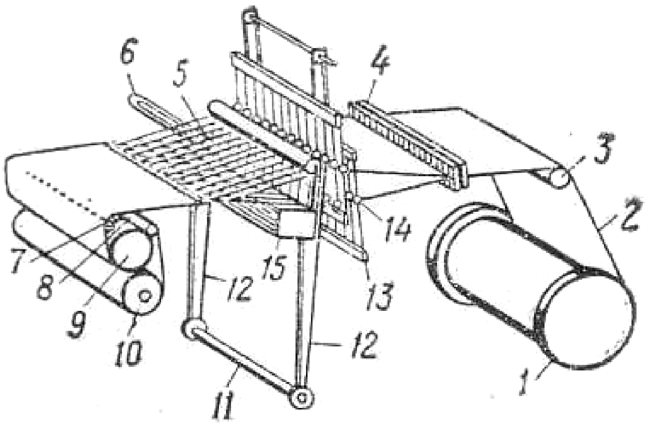

38-rasm. To`quv dastgohida gazlama to`qish sxemasi:
1-navoy; 2-tanda iplari; 3-skalo; 4-lamellar; 5-berdo; 6-moki; 7-grudniqa; 8-yo`naltiruvchi valik; 9-valyan; 10-tovar valigi; 11-batan osti vali; 12-batan kuragi; 13-remizok; 14-galev ko`zi; 15-batan.

Polotno toqilg’anda remizka ekstsentrli bosliq payda etiwshi mexanizm ja’rdeminde ko’terilip tu’siriledi. Onda badnojka 12 ha’m ekstsentrik 13 bar. Tirsekli val 14 pavotkalar arqali batandi ha’m og’an bekitilgen berdo 5 ti ha’reketke keltiredi. Ortasinda arqawli shpula bolg’an ma’ki 6 tu’rtkish 7 uriwinin’ ta’sirinen bosliq arqali zuwlap o’tedi ha’m arqaw jipti tastap ketedi. Batan terbelisli ha’reket etedi ha’m berdo ja’rdeminde arqaw jipti gezlemenin’ shetine uradi. Onnan son’ remizkalar o’zinin’ arqawin o’zgertedi; jan’a bosliq payda

boladi, ma'ki endi keyin qaray zuwlap o'tedi ha'm jan'a arqaw jipti taslaydi. Batan tag'ida terbelispeli ha'reket etedi ha'm joqaridag'I protsessler qaytalanadi. Eris qaytadan a'ste aqirin tarqatila beredi, al payda bolg'an gezleme bolsa tovarliq valg'a oraladi.

Tovar regulyatorinin' gezlemeni qanday tezlikte jiljitiwina qaray , gezlemenin' tig'izlig'I ha'r qiyli boladi; tezligi artsa tig'izlig'I kemeyedi.

Ekstsentrik stanoklarda tek bolg'ani polotno o'rimindegi gezlemeler toqiladi. Mayda toqiw nag'islar payda etiw ushin remizkani ko'teriwshi karetkali stanoklaar qollaniladi. Iri nag'isli gezlemeler jakkard mashinalarda toqiladi. Tu'kli gezlemeler toqiw ushin tu'k shig'ariwshi arnawli toqiw stanoklari qollaniladi. Jen' formasindag'I gezlemeler do'n'gelek toqiw stanoklarinda alinadi. SSSRdag'I toqiw stanoklari tiykarinan avtomat stanoklarinan ibarat. Olar arqaw jipleri u'zilgende yamasa tawsilg'anda ma'kidegi shpulani almastiratug'in avtomat mexanizimi menen ta'minlenedi.

Son'g'I jillari metalldan islengen iqsham arqaw taslag'shilari bar STB stanoklaari ha'm pnevmatikali, gidravlikali, rapirali ja'ne pnevmorapirali makisiz toqiw stanoklari a'dewir o'nimli derlik shawqimsiz isleydi ha'm olar jipti kem u'zedi.

Bizin' elimizde son'g'i' shig'arilatug'in makisiz toqiw stanoklarinin' tiykarg'I tipleri , makisiz pnevmorapirali stanoklar bolip esaplanadi.

Bunday stanoktin' toqiw boslig'inda bir waqitta onnan ha'm shepten eki qatti naysha rapiralar kirgiziledi. Olar batannin' ortasinda ushirasip , kanal payda etedi. Bul kanalg'a arnawli mexanizm o'lshegen arqaw jip taslanadi , onnan son' rapiralar bosliqtan shig'adi, jip on' jaqtan gezlemenin' shetinen qirqiladi ha'm oni berdo gezlemenin' shetine uradi.

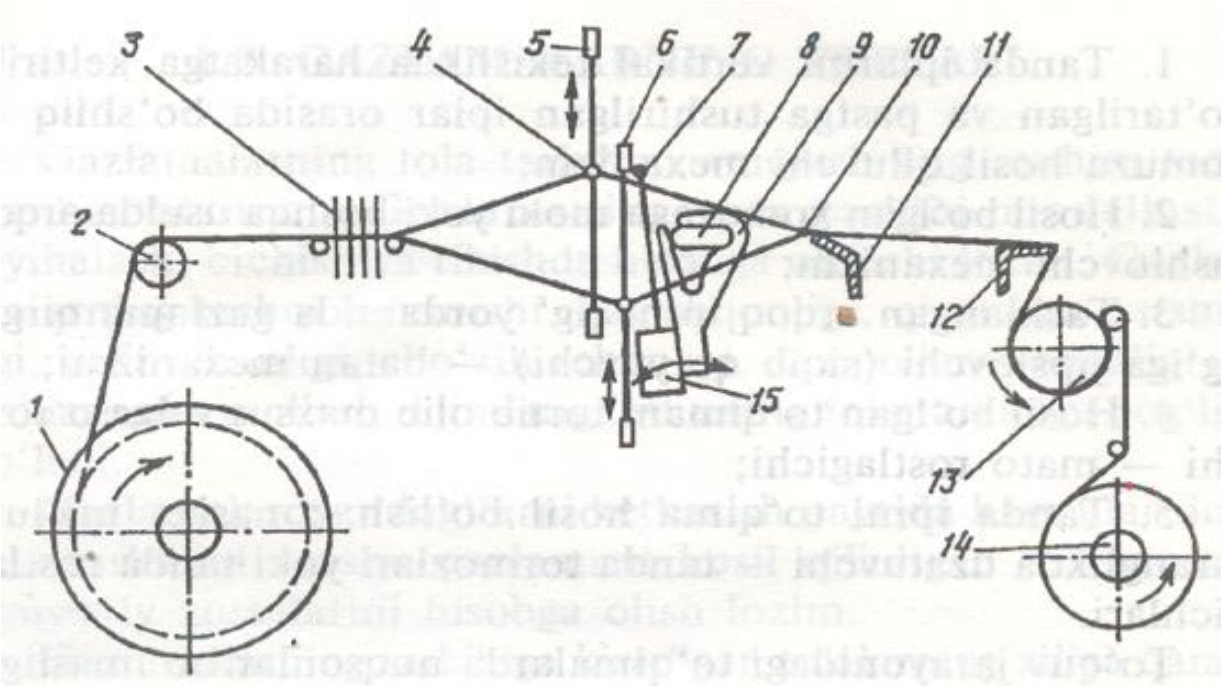

Toqi’w stanoginin’ texnologik si’zi’lmasi’.

2.4.Toqi’mashi’li’q o’ndirisinin’ kemshilikleri

Jip u’zilgende ha’m stanok sazlig’I buzilg’anda toqimashiliq kemislikleri payda boladi. Bunday gezleme ha’m toqimashiliq buyimlarinin’ sapasina ta’sir etedi. Toqimashiliq buyimlarinin’ ko’rinip turatug’in detallarindag’I toqimashiliq kemislikleri buyimnin’ sortin to’menletiwi, ha’tteki brakqa alip keliwi mu’mkin. Sonliqtan kiyimdi pishiw waqtinda bunday kemislikler keltirilgen.

Jiplerdin’ juwanlasiwi – gezlemede siziqli tig’izlig’I gezlemenin’ tiykarg’I foninin’ siziqli tig’izlig’inan joqariraq bolg’an eris yamasa arqaw jiplerinin’boliwi.

Jergilikli juwanlasiw – qisqa-qisqa ushastkalarda eris yamasa arqa jiplerinin’ juwanlasiwi.

Aralasip turatug’in jip - eris yamasa arqaw jiplerdin’ qon’isilas jiplerdenteren’ligi, shiyraqlig’I tu’ri yamasa kemisinin’ formasi menen pariqlaniwi.

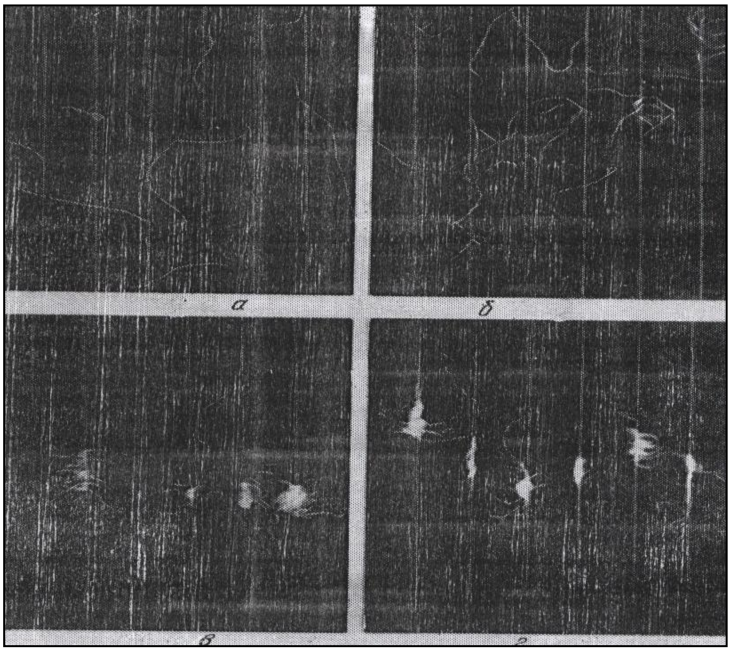

Siyreklik- bir yamasa bir neshe eris jiplerdin’ bolmawi.

Prolyot –gezlemenin’ pu’tkil eni boylap yamasa belgili jerlerinde bir yamasa bir neshe arqaw jiplerinin’ bolmawi.

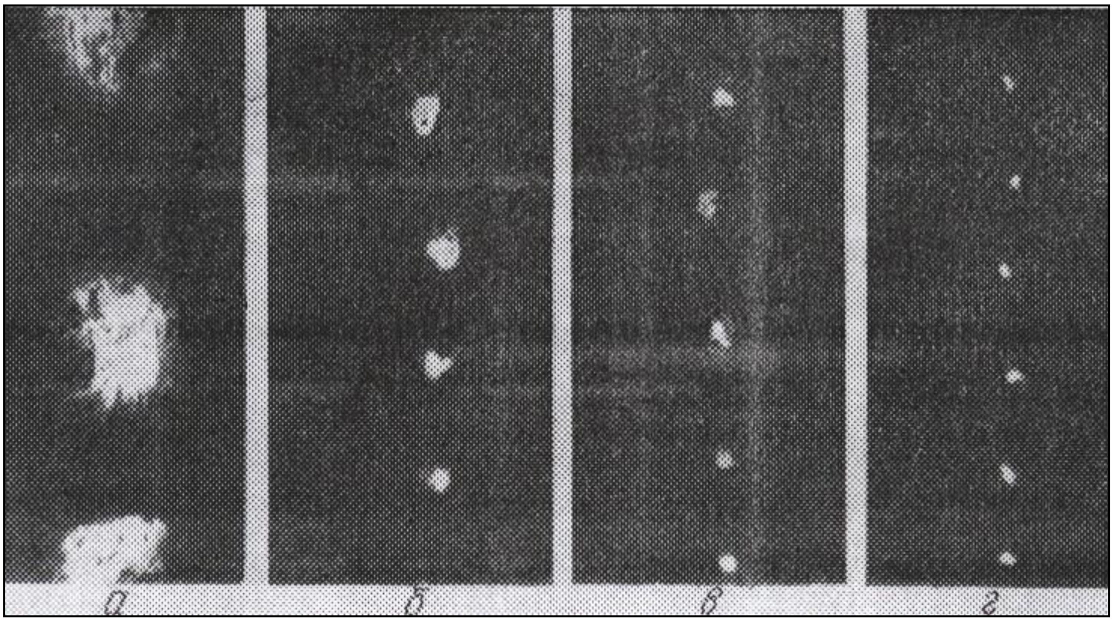

Qos jiplilik – bir eris yamasa arqaw jibinin’ ornina eki yaki bir neshe jip o’rilip ketiwi ha’m basqa jiplerden keskin tu’rde ajiralip turiwi.

Podnirka –arqaw jiplerdin’ eris jipler menen o’rilmey bo’lek qaliwi na’tiyjesinde qisqa-qisqa ushastkalardag’I o’riliwdin’ buziliwi.

Eristin’ selpiligi- eris jibinin’ arqawjibi menen toqilmay salbirap qaliwi.

Podpletina- gezlemenin’ qisqa-qisqa jerlerinde eris ha’m arqaw jiplerinin’ naduris toqiliwi , sol sebepten bir neshe qatar jiplerdin’ u’ziliwi.

Gu’ldin’ buziliwi- eristin’ remizkag’a yamasa jakkard mashinasi ko’zlerine ya’ki berdog’a naduris o’tkeriliwi na’tiyjesinde gezleme gu’li toqiliwinin’ buziliwi.

Eristegi jolaq –jolaqliq- gezlemenin’ uzini boyina onin’ basqa betlerinen jiplerdin’ siziqli tig’izlig’I , teren’ligi menen ajiralatug’in jolaqlar.

Arqawdag’I jolaq –jolaqliq – gezlemenin’ pu’tin eni boyinsha jiplerdin’ siziqli tig’izlig’I yamasa ren’I jag’inan ajiraliwi na’tiyjesinde payda bolatug’in jolaqlar.

Zaboyina – gezlemenin’ arqawi boylap ju’da’ tig’izlig’I sebepli gezlemenin’ eni boyinsha payda bolatug’in jolaqlar.

Arqawdin’ qalin’lasiwi- jip keleptin’ son’inda paket ta’rizli bosap sol jag’dayda gezlemege toqiliwi na’tiyjesinde gezlemege qisqa-qisqa qalin’ayg’an jerlerdin’ payda boliwi.

Arqaw jibinin’ jaqsi teren’lespegenliginin’ saldarinan arqaw saqiynalari , shiyraw saqiynalardin’ payda boliwi.

Berdo tisleri tig’izlig’inin’ buziliwi na’tiyjesinde eris jiplerinin jilisip ashilip qaliwi.

Gezlemenin’ gu’linin’ buziliwi –eris yamasa arqaw jiplerinin’ u’ziliwi na’tiyjesinde payda bolatug’in kemshilik .

Tigiwshilik buyimlarinin’ sortin aniqlawda toqimashilq kemislikleri gezlemenin’ talshig’inin’ sostavina ha’m buyimnin’ waziypasina qaray otirip esapqa alinadi.

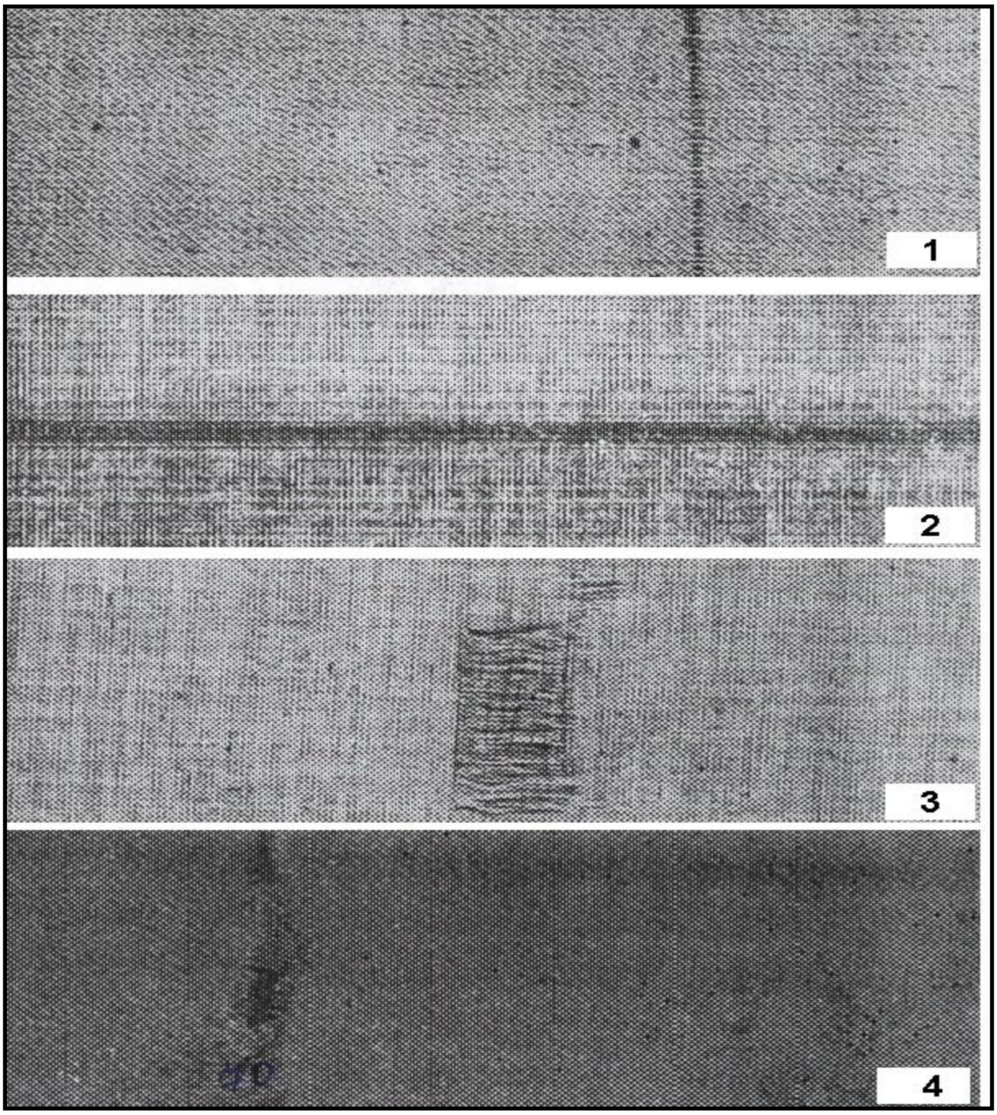
1
2
3
4

Juwmaqlaw

Tigiwshilik buwi'mlari'n islep shi'g'arwdi' ko'beytiw menen olardi'n' assortimentin ken'eytiw tiykarg'i' tigiwshilik materiallari' – jip gezleme , ju'n, jipek ha'm zi'g'i'r talshi'qli' gezlemelerdi jetkerip beretug'i'n toqi'mashi'li'q sanaati'ni'n' rawajlani'wi'na baylani'sli'. Jasalma ha'm sintetikali'q talshi'qlardi' o'ndiriwdin' jedel rawajlani'wi'na baylani'sli' toqi'mashi'li'q sanaati'nin' shiyki zat bazasi' u'zliksiz tu'rde ken'eymekte.

Ha'zirgi waqi'tta barli'q gezlamelerdin' besten bir u'lesin ha'm barli'q trikotaj buyi'mlardi'n' yshten bir bo'limi tek ximiyali'q talshi'qlardan qosi'lg'an tayarlanadi'. Jipekshilik sanaati'nda paydalanatug'i'n uli'wma shiyki zat mug'dari'nin' 92% ni ximiyali'q talshi'qlar quraydi'. Jun sanaati'nda lapsanli' ha'm nitronli' gezlemelerdi o'ndiriw barg'an sayi'n arti'p barmaqta.

Miynet protsesin mexahizatsiyalaw ha'm avtomatlasti'ri'w ken'nen qollani'ladi', modali', suli'w kiyim-kensheklerdin' tu'rlerin islep shi'g'arwg'a tez ha'm an'sat i'layi'qlasti'ri'lg'an potok liniyalar du'zilgen.

Toqi'mashi'li'q sanaati' tigiwshilik ka'rxanalari'na ha'r qi'yli' ha'm ken' assortimenttegi kiyimler tigiwde qollani'latug'i'n tu'rli gezlemeler, jasalma ha'm sintetikali'q talshi'qlardan toqi'lg'an materiallar, toqi'masi'z gezlemeler, jipler, ji'lli'li'qti' saqlawshi' ha'm bezewshi materiallari'n jetkerip beredi.

Tigiwshilik ka'rxanalari'nda qollani'latug'i'n barli'q gezlemelerdi' to'mendegi toparlarg'a bo'liwge boladi': avraliq tiykarg'i' materiallar, astarli'q materiallar, biydayli'q materiallar – bortobka, tu'kli gezlemeler, flezelin h.t.b.; ;i'li'li'qti' saqlawshi' materiallar – mami'q paxta, vatin, vatilin, porolon, teri, kiyim detallari'n biriktiriwshi materiallar – jin'ishke talshi'qli' jipler ha'm jelimler, furnituralar.

Bul kurs jumi'si'nda iyiriw haqqi'nda uli'wma mag'li'wmatlar, kelep jip ha'm kelep jiplerdiw klessifikatsiyalani'wi' ha'm toqi'mashi'li'q o'ndirisi ken' tu'sinik berilgen.

Paydalani’lg’an a’debiyatlar

1.Malseva E.P. Tikuvchilik materialshunosligi. M.: Legprombitizdat, 1986.

2.Abbasova N.G., Abdullayev A.Z. Kiyim materiallarning tuzlari haqida umumiy tushunchalar. T..TTESI, 1992.

3.Ochilov T.A., Qulmetov M.Q.,Abdulina F.D. V 540600 “Yengil sanoat mahsulotlari texnologiyasi” yo’nalishi bakavrlari uchun “Yengil sanoat mahsulotlari materialshunosligi” fani bo’yicha ma’ruzalar matni. T.:TTESI, 1999.

4.Бузов Б.А. и др. Материловедение швейного производства. М.:Легпромбытиздат, 1986.

5.Бузов Б.А. и др. Лабороторный практекум по материоведению швейного производства. М.:Легпромбытиздат, 1991

6.Matmusayev U.M. Poya po’slog’idan olinuvchish tolalar. O’quv qo’llanma. T.: TTESI,1992.

7.Hamroyev A.L. Kimyovi tolalar ishlab chiqarish texnologiyasi. T.: “O’zbekiston”,1995.

8.Ibrohimov X va boshq. Yigirish mashinalari. T.: “O’qivchi”,1985.

9.Muqimov M.M., Trikotaj Texnologiyasi. T.: “O’zbekiston”,2002.

10. Muqimov M.M., Rahimov F.X., Xidoyatov D.D. Trikotaj to’qimalarining tuzilishi, xususiyatlari va texnologik o’lchamlarini loyihalash boyicha uslubiy ko’rsatmalar. T.: TTESI,2003.

11. www. tdpu. uz

12. www. pedagog. uz

13. www. Ziyonet. uz

14. www. edu. uz

15. tdpu-INTRANET. Ped

16. www.legprominfo.ru

MAZMUNI

Kirisiw

I.Gezlemeler ali’w texnologiyasi’ haqqi’nda qi’sqasha mag’lwmatlar

1.2.Iyiriw haqqi’nda uli’wma mag’li’wmatlar

2.2.Kelep jip ha’m kelep jiplerdiw klessifikatsiyalani’wi’

II.Toqi’mashi’li’q o’ndirisi

2.1.Eris ha’m arqaw jiplerdi toqi’wg’a tayarlaw

2.2.Kelep jip ha’m jiplerdin’ qa’siyetleri

2.3.Toqi’w stanoginin’ du’zilisi ha’m islew printsipi

2.4.Toqi’mashi’li’q o’ndirisinin’ kemshilikleri

Juwmaqlaw

Paydalani’lg’an a’debiyatlar